BT49QT-12

VARAOSALUETTELO

JM-Racing tmi

Peltokaari 1, FIN-02580 Siuntio

Tel: 0600 90077 (0,98€/min)

Web: www.jm-racing.fi

VARAOSALUETTELO

BT49QT-12

MOOTTORIN MUOVIKOTELOT	2
SYLINTERIN KANSI JA KAASUTTIMEN KURKKU	3
NOKKA-AKSELI JA VENTTIILIT	4
JAKOKETJU JA – KIRISTIN	5
VENTTIILIKOTELON KANSI	6
SYLINTERI	7
KAMPIAKSELI, KIERTOKANKI JA MÄNTÄ	8
MOOTTORIN OIKEA KUORI	9
VARIAATTORIKOTELON KANSI	10
MAGNEETTO JA ÖLJYPUMPPU	11
STARTTIMOOTTORI	12
POLKUKÄYNNISTYS JA ETUVARIAATTORI	13
TAKAVARIAATTORI JA HIHNA	14
PERÄVAIHTEISTO	15
MOOTTORIN LOHKOT JA LAAKERIT	16
KAASUTIN	17
ILMANPUHDISTIN	18
PAKOPUTKI	19
SEISONTAJALAT	20
ETUPYÖRÄ, LEVYJARRU	21
TAKAPYÖRÄ	22
ETUHAARUKKA JA LOKASUOJA	23
TAKAISKUNVAIMENNIN	24
SÄHKÖOSAT	25
ETUVALO	26
HALLINTALAITTEET, LEVYJARRU	27
MITTARISTO JA MITTARIN VAIJERI	28
ETUVILKUT	29
TAKAVILKUT	30
ETUKATTEET JA JALKATILA	31
TAVARATILA, SIVU- JA TAKAKATTEET	32
TAKAVALO JA LOKASUOJA	33
POLTTOAINEJÄRJESTELMÄ	34
RUNKO JA KIINNITYSRAUDAT	35
ISTUIN	36

Cover breathe / Cover shroud

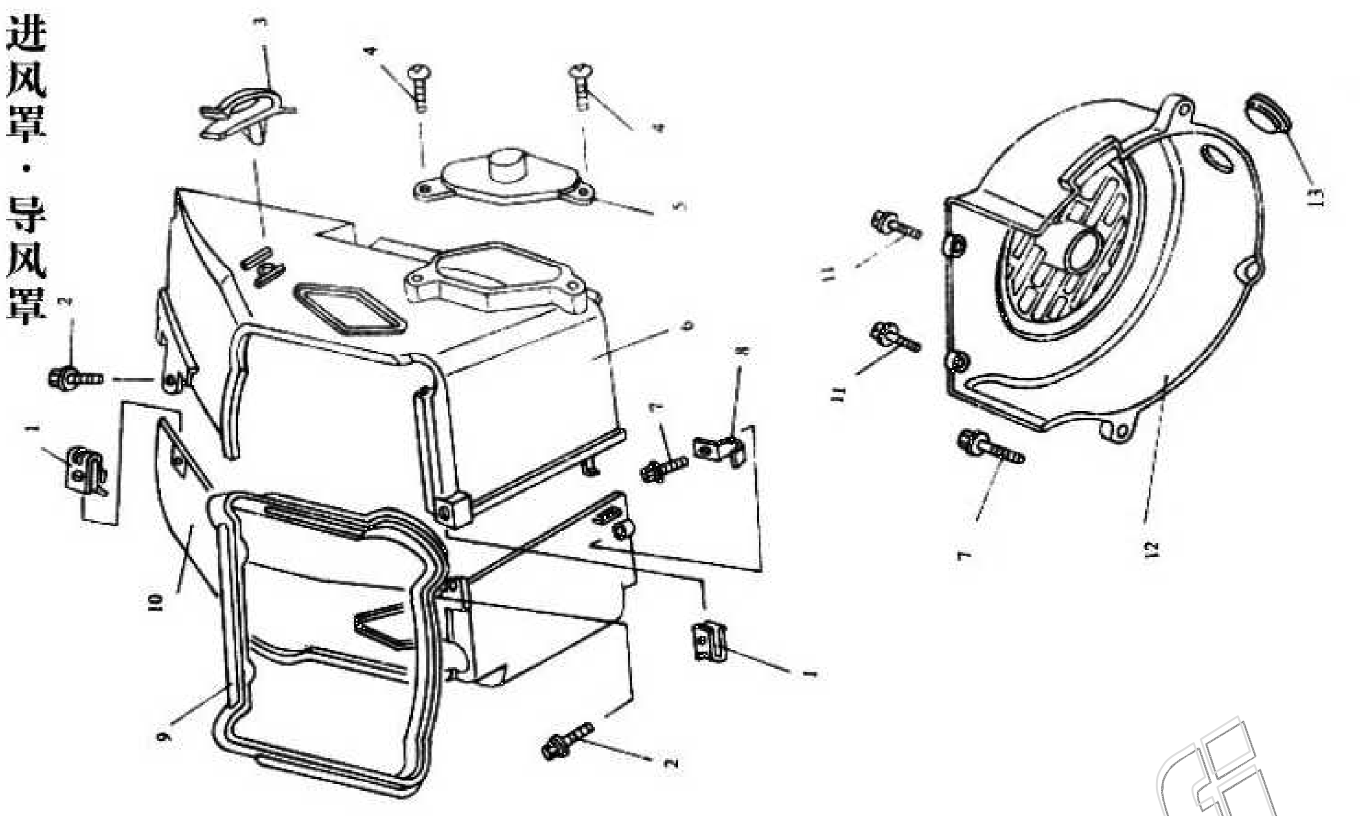

1	MB-000101	KIERRELAATTA
2	GB5787-6-16	PULTTI, LAIPPA- M6x16
3	MB-000102	PIDIKE, LETKUN, MUOVIA
4	GB845-4.2-13	RUUVI, 4.2X13
5	MB-000103	PEITELEVY, JAKOPÄÄN KIRISTIMEN, MUOVIA
6	MB-000104	KOTELO, SYLINTERIN, YLEMPI, MUOVIA
7	GB5787-6-25	PULTTI, LAIPPA- M6x25
8	MB-000105	PIDIKE, LETKUN
9	MB-000106	TIIVISTE, MOOTTORIN TUULETUSKOTELON
10	MB-000107	KOTELO, SYLINTERIN, ALEMPI, MUOVIA
11	GB818-5-16	RUUVI, M5X16
12	MB-000201	KOTELO, MOOTTORIN TUULETTIMEN, MUOVIA
13	MB-000202	TULPPA, MOOTTORIN TUULETTIMEN KOTELOON

www.jm-racing.fi

Cylinder head

气缸头

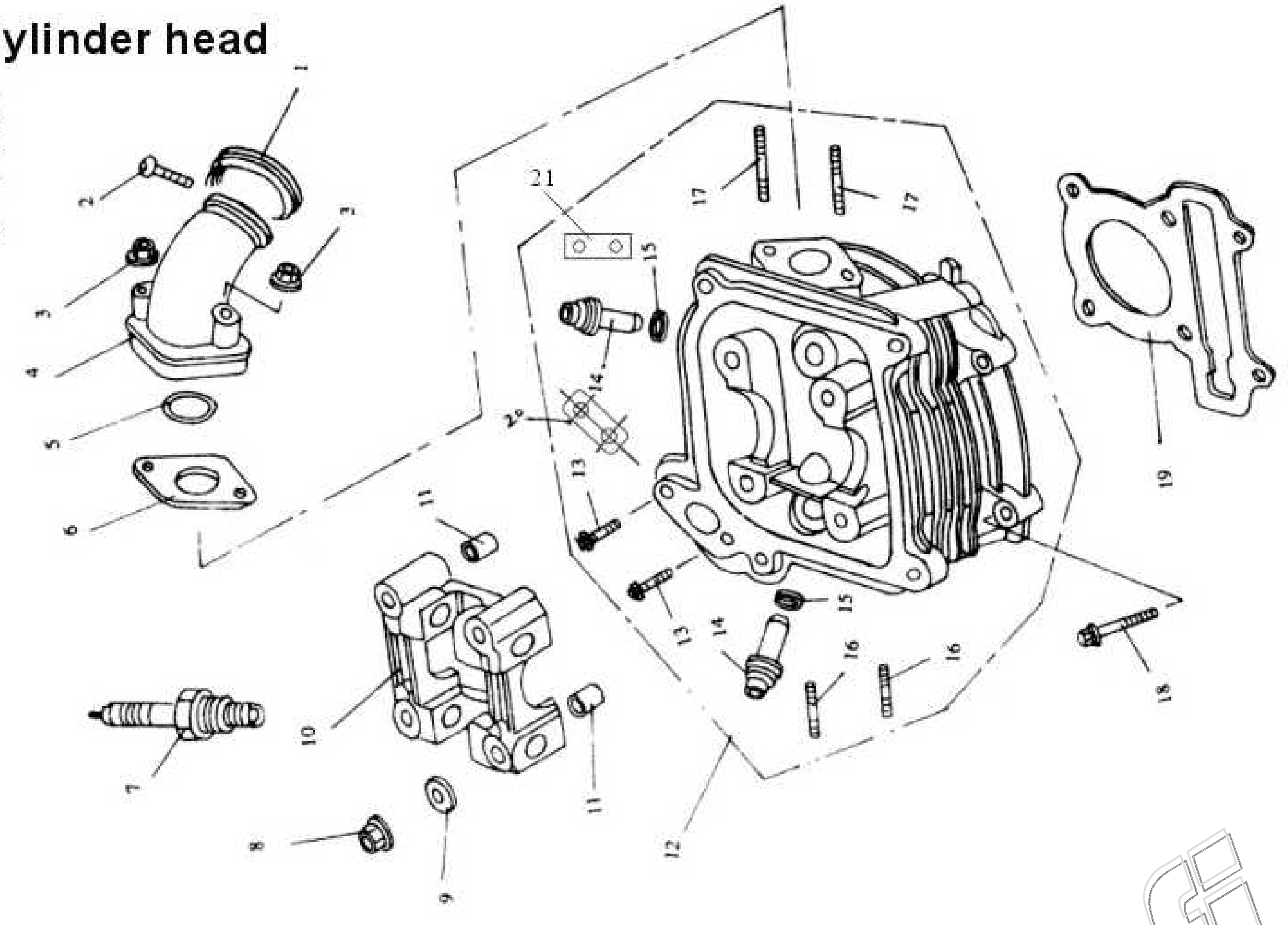

1	MB-010400	KIRISTYSPANTA, KAASUTTIMEN IMUKURKUN
2	GB818-4-25	RUUVI, IMUKURKUN KIRISTYSPANNAN M4X25
3	GB6177-6	MUTTERI, LAIPPA-
4	MB-010200	IMUKURKKU, KAASUTTIMEN
5	MB-010001	O-RENGAS, IMUKURKUN LAIPAN
6	MB-010002	LAIPPA, SYLINTERIN JA IMUKURKUN VÄLIIN
7	MB-010300	SYTYTYSTULPPA
8	MB-010003	MUTTERI, LAIPPA-, SYLINTERIN KANNEN
9	MB-010004	ALUSLAATTA, SYLINTERIN KANNEN MUTTERIIN
10	MB-011201	PUKKI, KEINUVIVUSTON
11	MB-010005	HOLKKI, KOHDISTUS-, 8X14
12	MB-000201	KANSI, MOOTTORIN SYLINTERIN
16	MI-010105	PULTTI, PINNA, M6X18
17	MI-010106	PULTTI, PINNA, M6X50
18	GB5787-6-85	PULTTI, LAIPPA-, M6X85
19	MB-000001	TIIVISTE, SYLINTERIN KANNEN

www.e-racing.fi

凸轮轴·气门 Camshaft / Valve

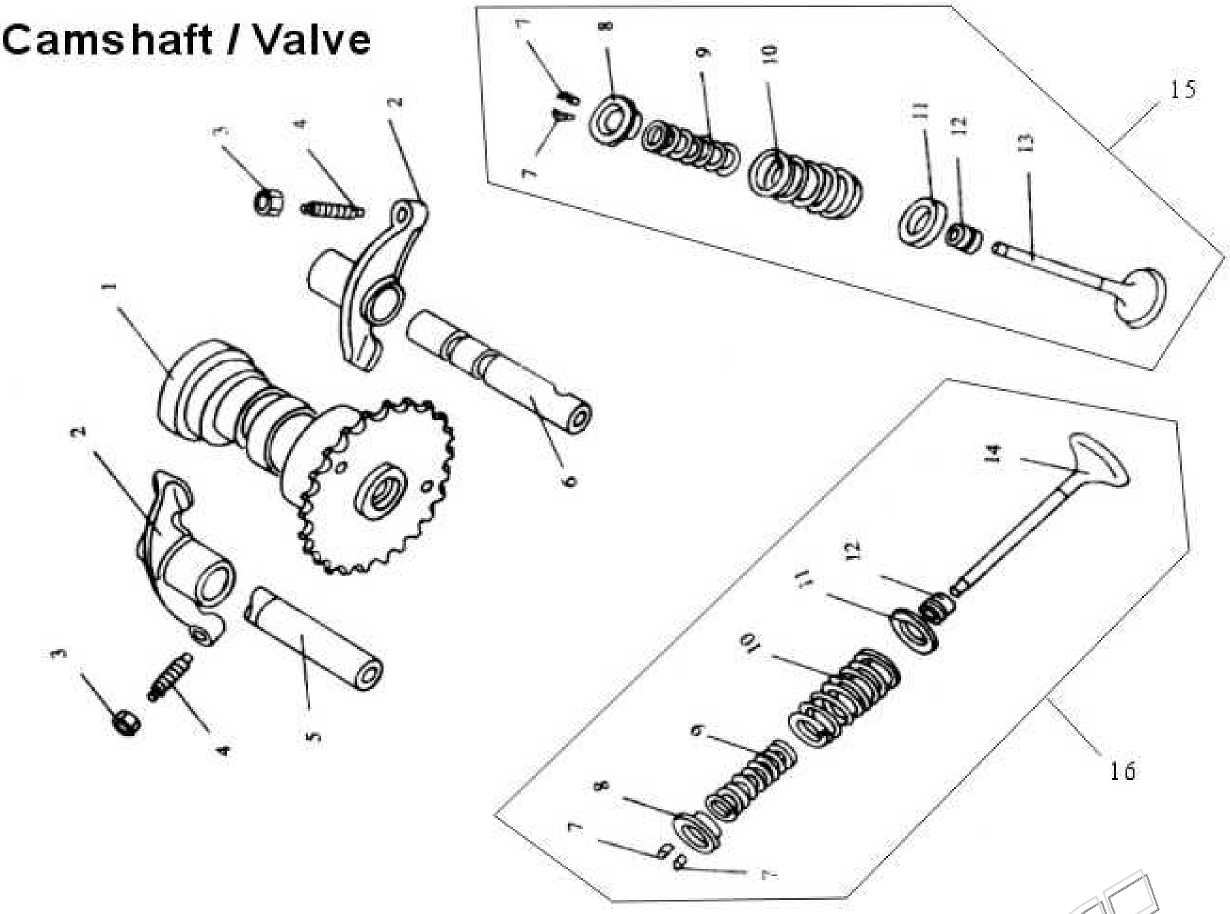

1	MB-011500	AKSELI, NOKKA-
2-6	MB-011201	KEINUVIVUSTO-SARJA
13	MB-011301	VENTTIILI, IMU-
14	MB-011401	VENTTIILI, PAKO-
15	MB-011300	VENTTIILISARJA, IMU-
16	MB-011400	VENTTIILISARJA, PAKO-

www.jm-racing.fi

正时链条·张紧器 Camchain / Tensioner

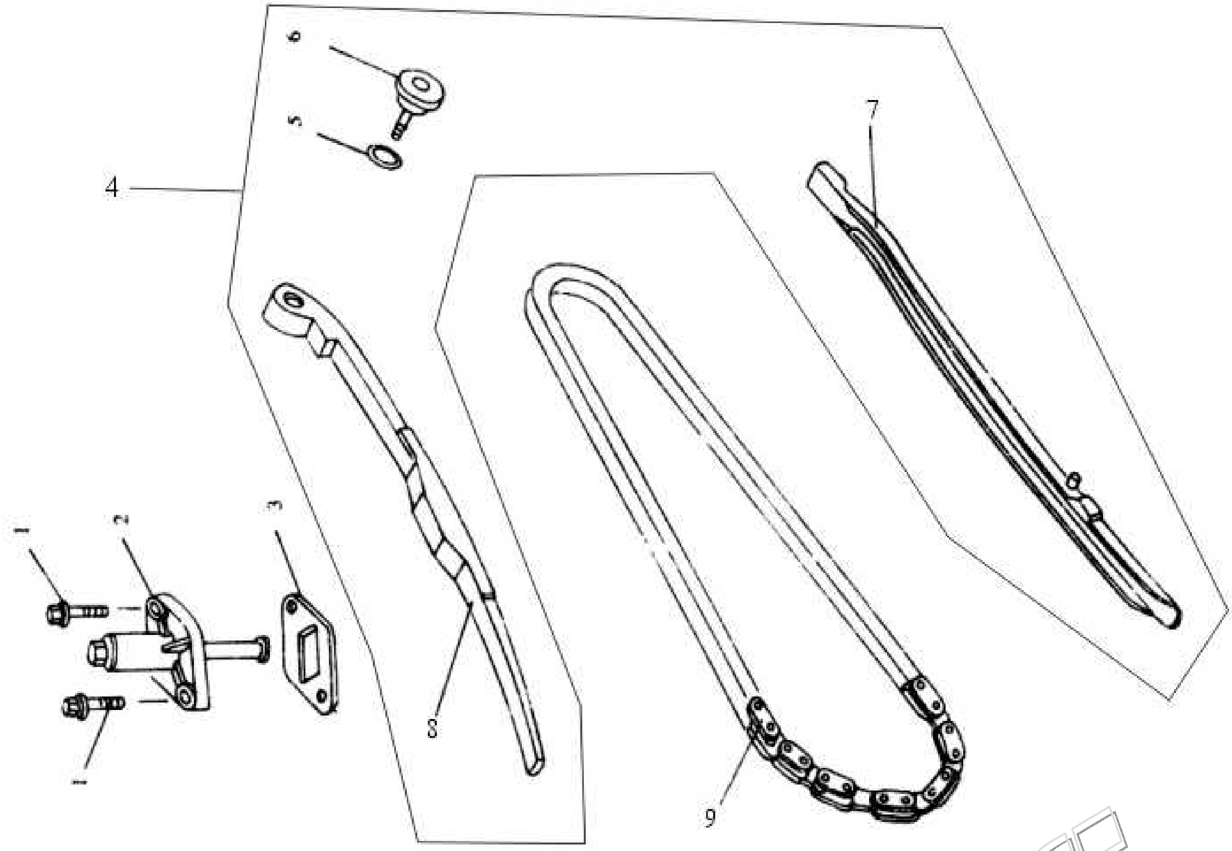

1	GB5787-6-16	PULTTI, LAIPPA-, M6X16
2	MB-080610	KIRISTIN, NOKKAKETJUN
3	MB-080601	TIIVISTE, NOKKAKETJUN KIRISTIMEN
4	MB-080620	OHJURI-SARJA, JAKOPÄÄN KETJUN
9	MB-080700	KETJU, JAKOPÄÄN

www.jm-racing.fi

Cylinder head cover

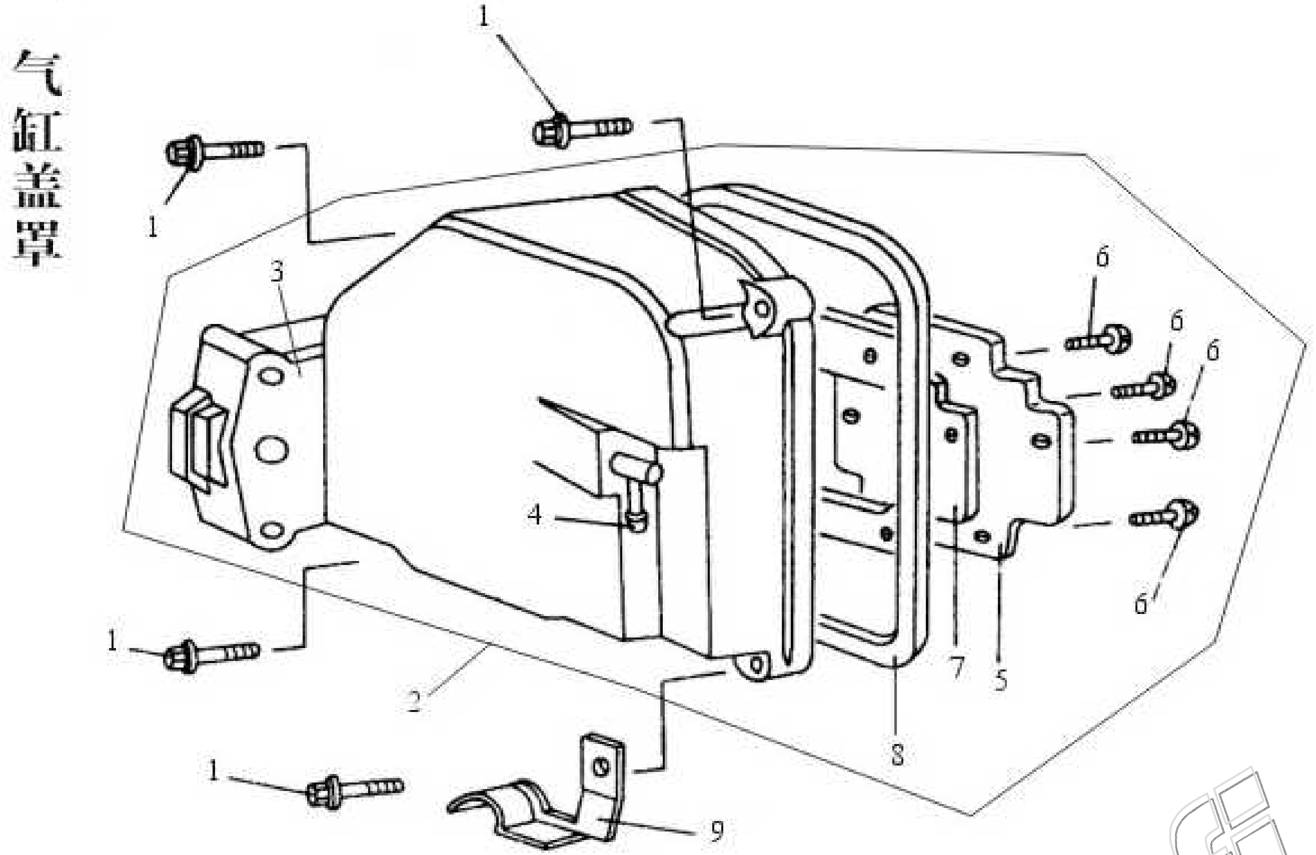

1	GB5787-6-25	PULTTI, LAIPPA-, M6X25
2	MB-011300	KANSI, VENTTIILIKOTELON, TÄYDELLINEN
8	MB-160001	TIIVISTE, VENTTIILIKOTELON KANNEN
9	MB-160100	PIDIKE, LETKUN

www.jm-racing.fi

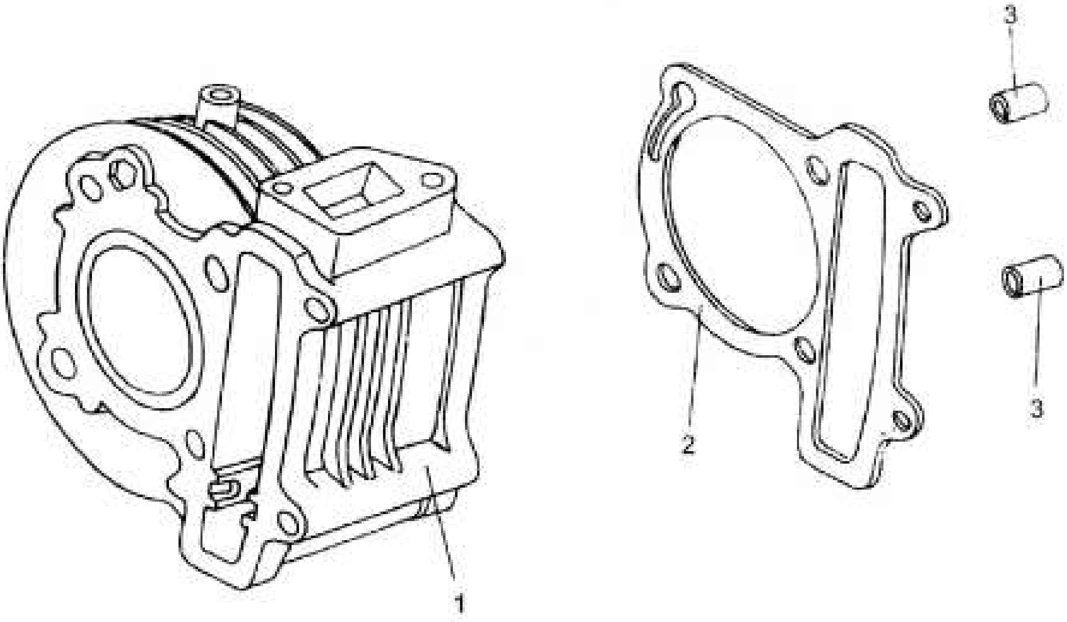

www.jm-racing.fi

1	**MB-020001**	**SYLINTERI, MOOTTORIN**
2	**MB-000002**	**TIIVISTE, SYLINTERIN ALAPÄÄN**
3	**MB-010005**	**HOLKKI, KOHDISTUS-, 8X14**

Crankcase / Piston

曲轴・活塞

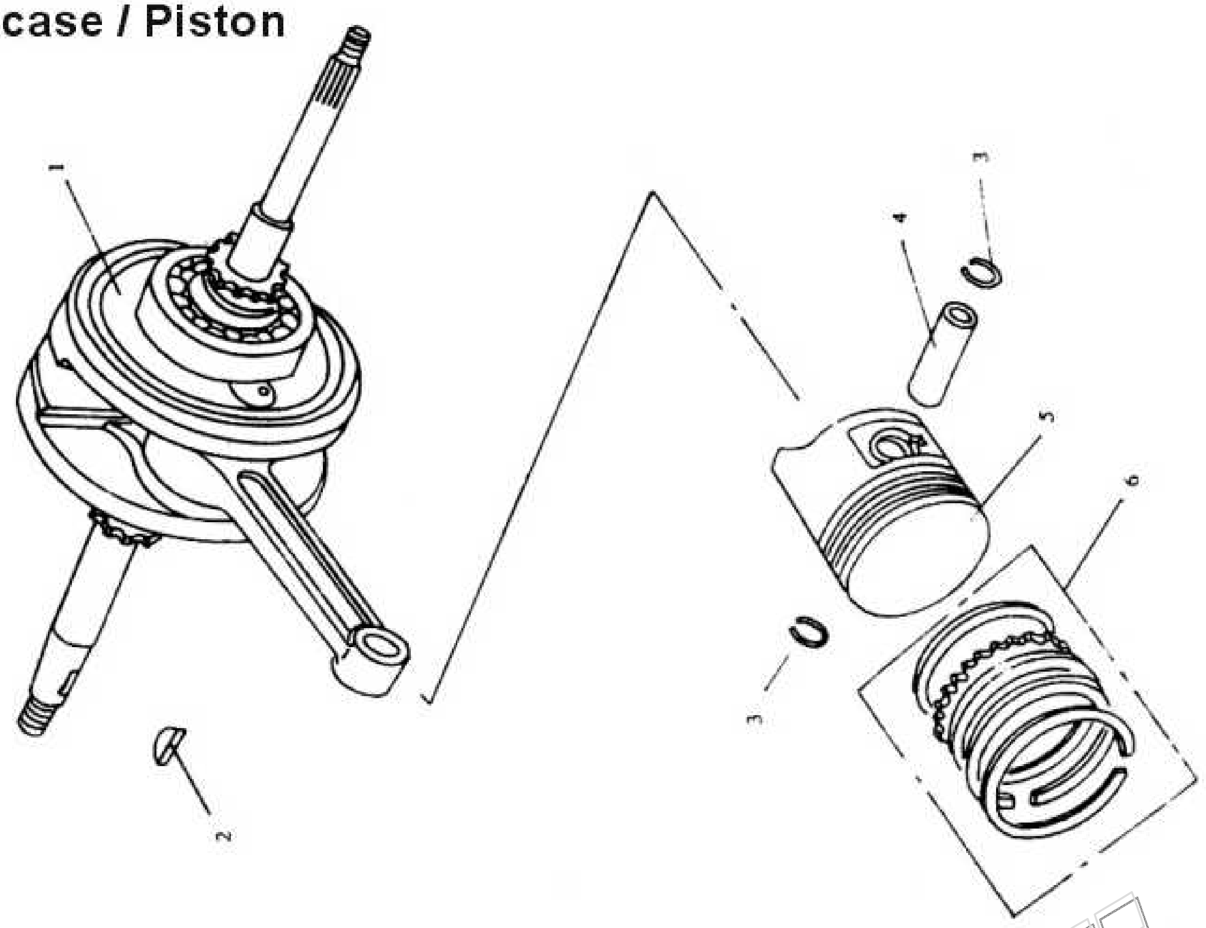

1	MB-070100	KAMPIAKSELI JA KIERTOKANKI
2	MB-070001	KIILA, KAMPIAKSELIIN
3	MB-070002	RENGAS, LUKKO-, MÄNNÄNTAPIN
4	MB-070003	TAPPI, MÄNNÄN
5	MB-070004	MÄNTÄ
6	MB-070200	RENGASSARJA, MÄNNÄN

www.jm-racing.fi

右盖 Right cover

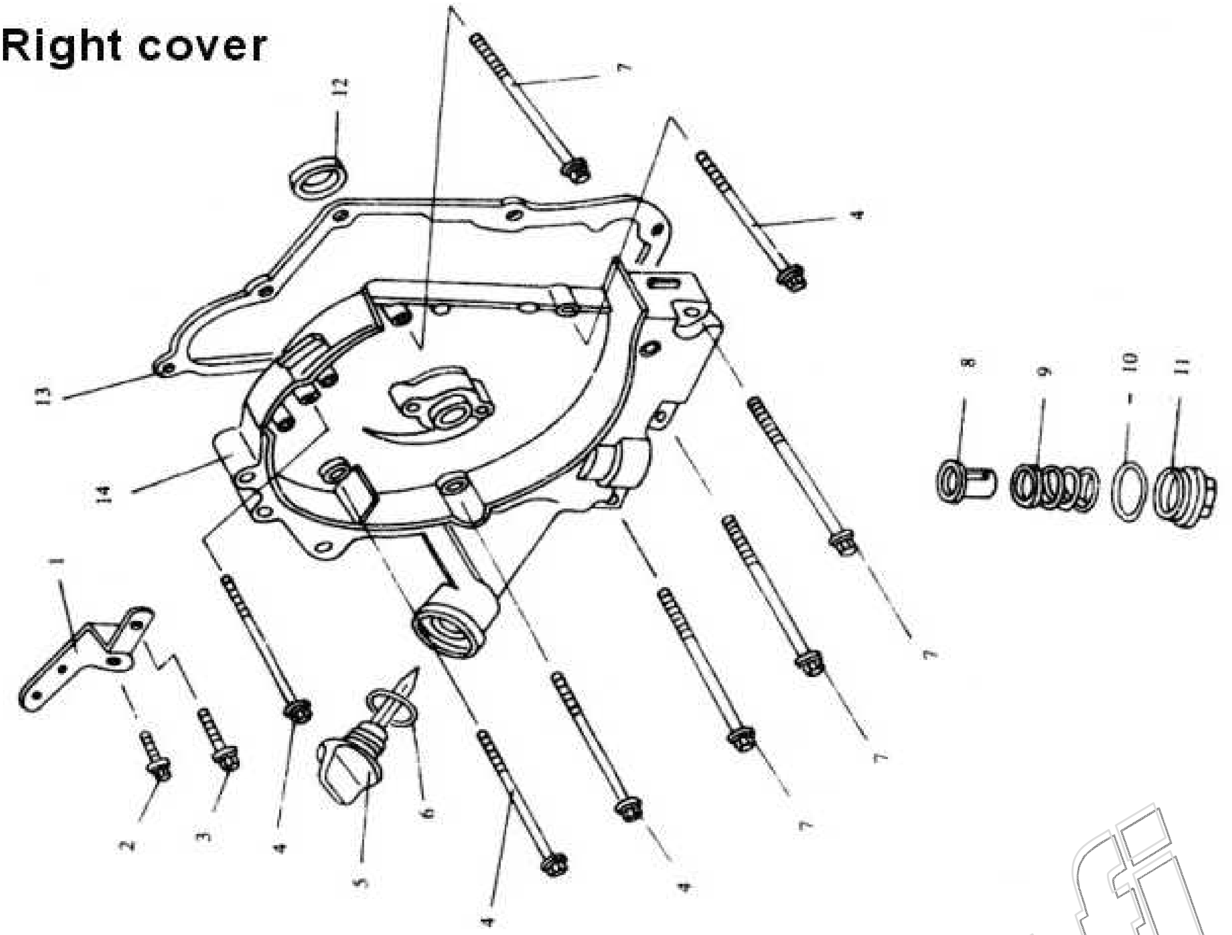

1	MB-000017	KIINITYSRAUTA, TAKASISÄLOKASUOJAN
2	GB5787-6-16	PULTTI, LAIPPA- M6x16
3	GB5787-6-25	PULTTI, LAIPPA- M6x25
4	GB5787-6-85	PULTTI, LAIPPA- M6x85
5	MB-030003	MITTATIKKU, MOOTTORIÖLJYN
6	MB-030004	O-RENGAS, ÖLJYN MITTATIKUN
7	GB5787-6-100	PULTTI, LAIPPA- M6x100
8	MB-030005	SUODATIN, MOOTTORIÖLJYN
9	MB-030006	JOUSI, ÖLJYNSUODATTIMEEN
10	MB-030007	O-RENGAS, ÖLJYTULPAN
11	MB-030008	TULPPA, POHJA-, MOOTTORIÖLJYN
12	MB-030009	STEFA, KAMPIAKSELIN, OIKEA
13	MB-000003	TIIVISTE, MOOTTORIN OIKEAN KUOREN
14	MB-030001	KUORI, MOOTTORIN, OIKEA

www.jmracing.fi

左 Left cover

盖

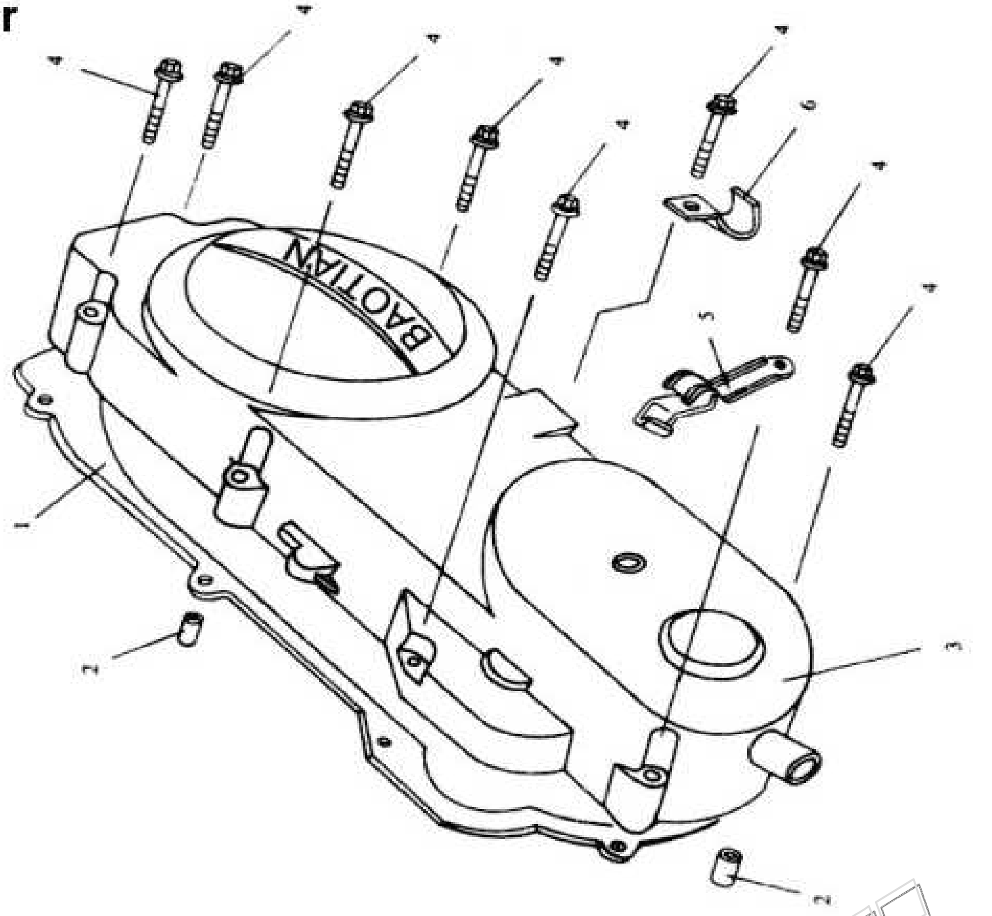

1	MB-000004A	TIIVISTE, VARIAATTORIKOTELON KANNEN
2	MB-060002	HOLKKI, KOHDISTUS-
3	MB-060001A	KANSI, VARIAATTORIKOTELON
4	GB5787-6-35	PULTTI, LAIPPA-, M6x35
5	MB-060010	PIDIKE, KAASUVAIJERIN
6	MB-060003	PIDIKE, TAKAJARRUVAIJERIN

www.jm-racing.fi

磁电机·机油泵 Magneto / Oil pump

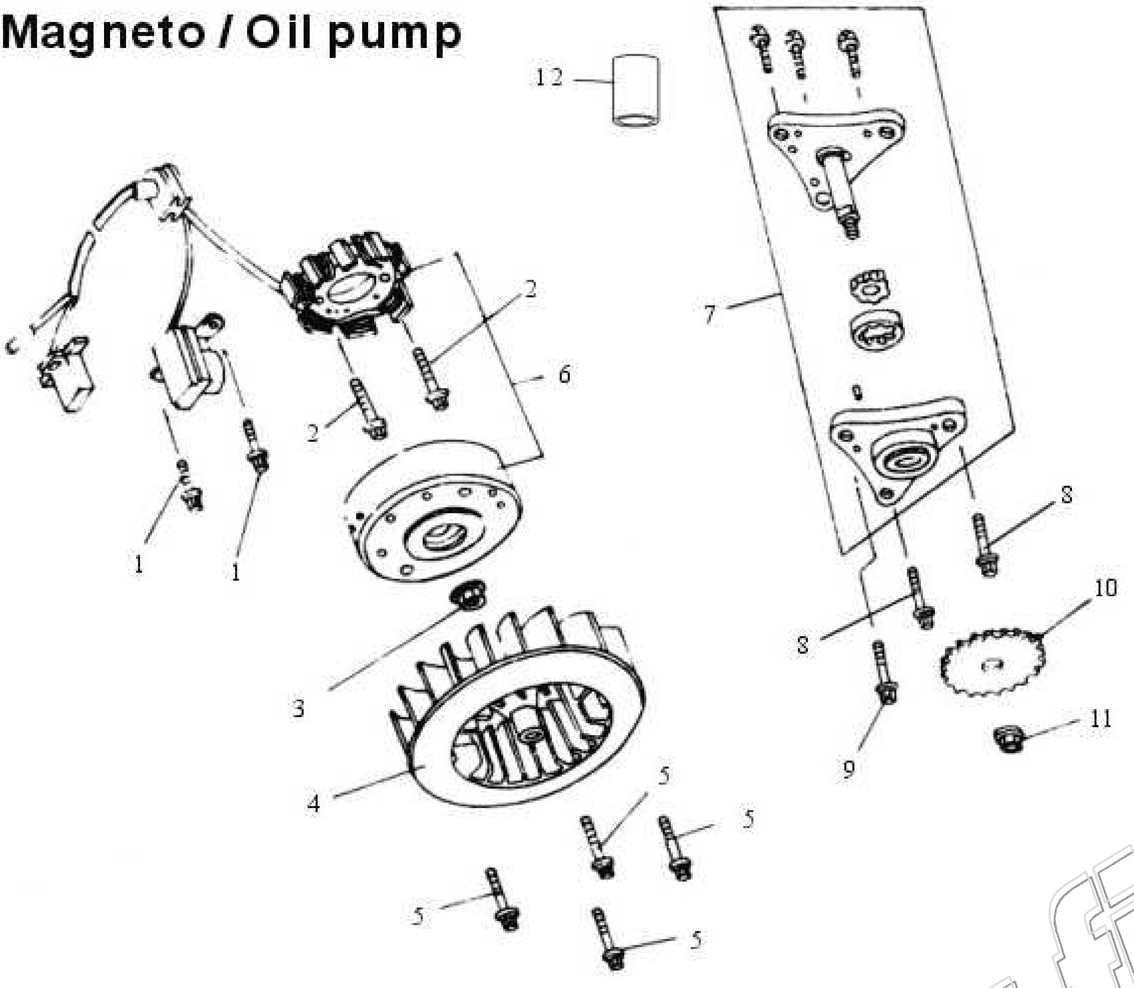

1	GB5787-5-12	PULTTI, LAIPPA-, M5X12
2	GB5787-6-22	PULTTI, LAIPPA-, M6X22
3	GB6177-10-1.25	MUTTERI, LAIPPA-, M10X1.25
4	MB-130200	TUULETINSIIPI, MOOTTORIN
5	GB5787-6-16	PULTTI, LAIPPA-, M6X16
6	MB-130100	MAGNEETTO, TÄYDELLINEN
7	MB-100100	ÖLJYPUMPPU, MOOTTORIN
8	GB5787-6-20	PULTTI, LAIPPA-, M6X20
9	GB5787-6-25	PULTTI, LAIPPA-, M6X25
10	MB-100200	RATAS, MOOTTORIN ÖLJYPUMPUN
11	GB6177-6	MUTTERI, LAIPPA-, M6
12	MB-100001	HOLKKI, KOHDISTUS-, ÖLJYPUMPUN

www.jmracing.fi

起动电机·单向器 Starting motor / Single director

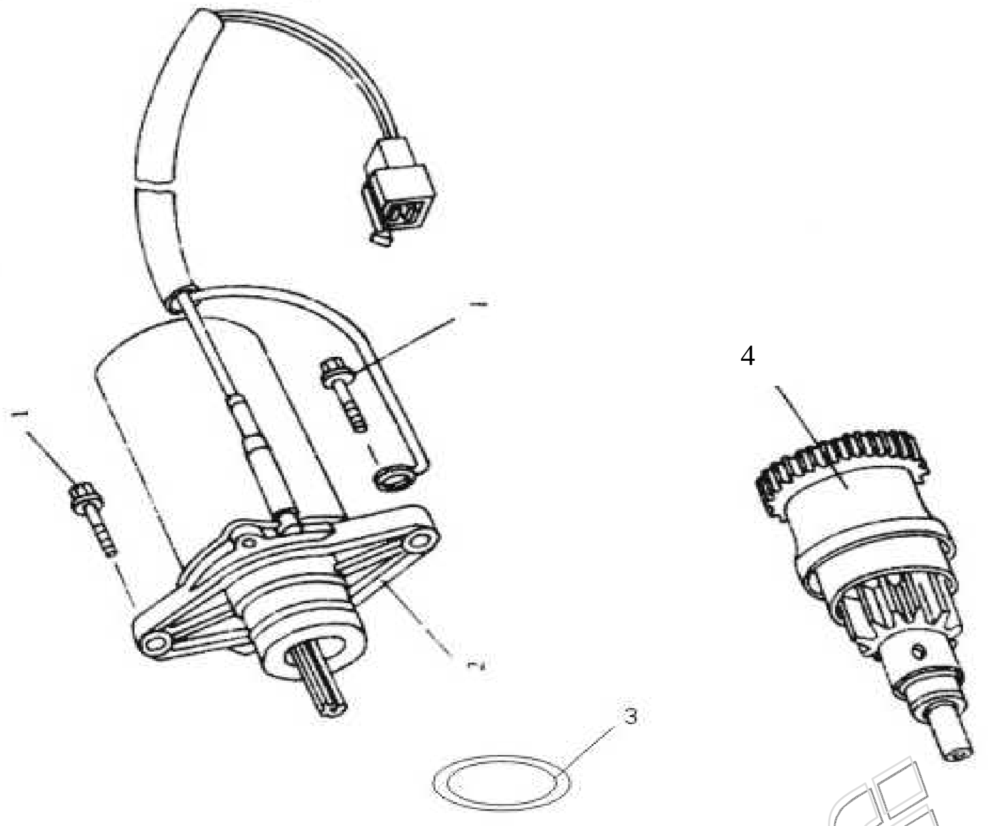

1	GB5787-6-25	PULTTI, LAIPPA-, M6X25
2-3	MB-120000	STARTTIMOOTTORI
4	MB-000800	RATAS, BENDIX-

www.jm-racing.fi

主动轮·脚起动装置 Driver assy / Starter assy

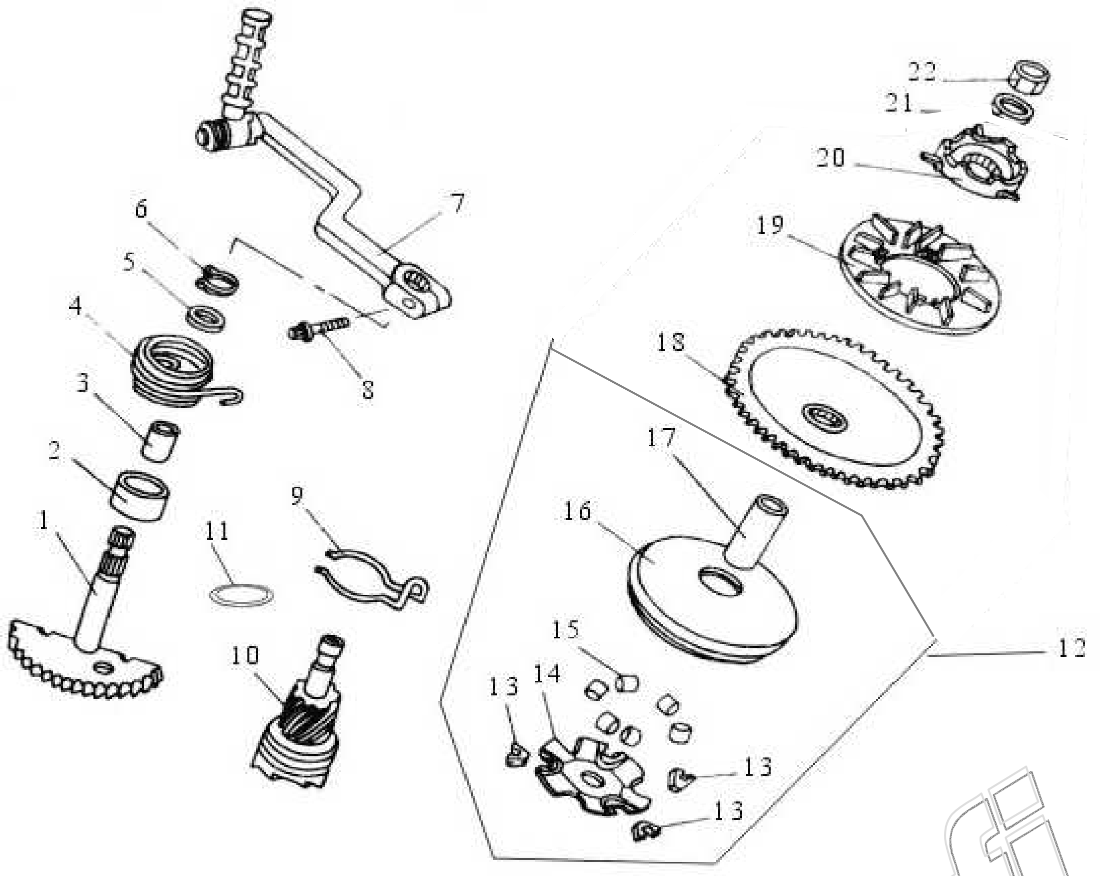

1-6	MB-110100	AKSELI, POLKUKÄYNNISTIMEN, TÄYDELLINEN
7	MB-110200A	POLJIN, KÄYNNISTYS-
8	GB5783-6-22	PULTTI, LAIPPA-, M6X22
9	MB-110001	JOUSI, POLKUKÄYNNISTYKSEN VAIHDERATTAAN
10	MB-110002	RATAS, POLKUKÄYNNISTYKSEN VAIHTEEN
11	MB-110003	RENGAS, VÄLI-, POLKUKÄYNN. VAIHDERATTAAN
12	MB-001900	VARIAATTORI, ETU-
15	MB-001903	RULLA-SARJA, VARIAATTORIN, VAKIO
	MB-001903A	RULLA-SARJA, VARIAATTORIN, 5 grammaa
18	MB-001906	STARTTIKEHÄ, VARIAATTORIIN
19	MB-001907	TUULETINSIIPI VARIAATTORIN
20	MB-001908	RATAS, VASTA-, POLKUKÄYNNISTYKSEN
21	GBT97.1-12	ALUSLAATTA, 12MM
22	GBT6177-12	MUTTERI, M12X1.25

www.jmracing.fi

皮带·从动轮 Belt / Driven wheel

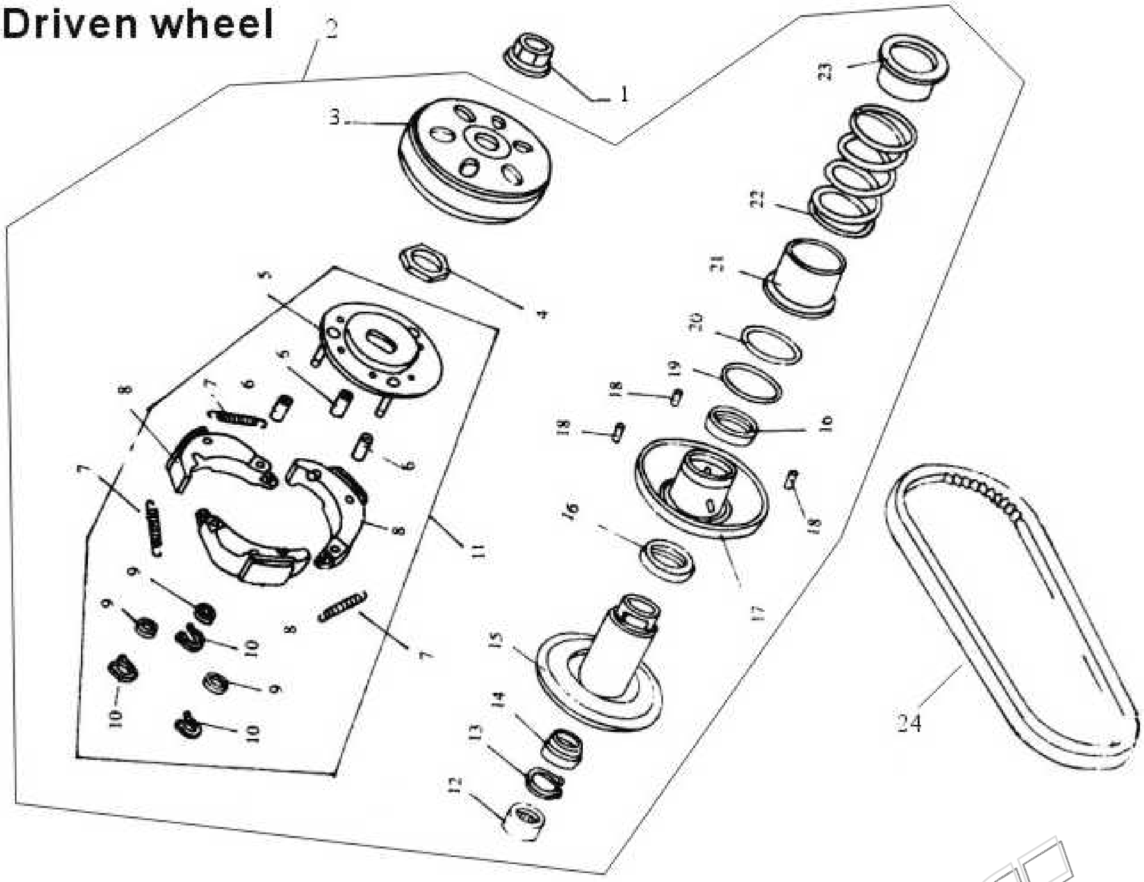

1	**GB6177-10–1.25**	MUTTERI, M10X1.25
2	**MB-090000A**	VARIAATTORI, TAKA-, TÄYDELLINEN
24	**MB-000005A**	HIHNA, VARIAATTORIN

www.jm-racing.fi

后传动机构 Rear transmission

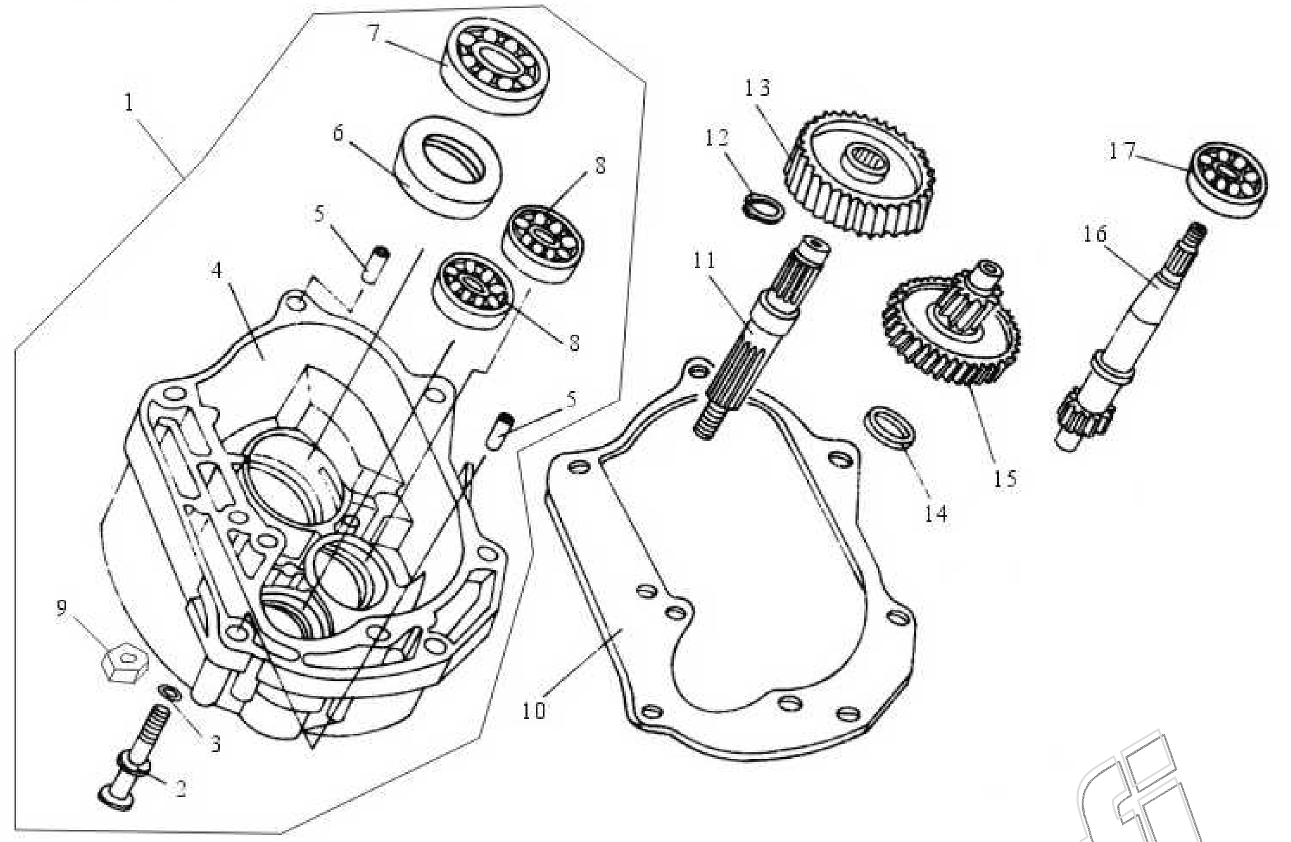

1	MB-150100	KUORI, PERÄVAIHTEISTON
5	MB-150004	HOLKKI, KOHDISTUS-, 10x20
6	MB-150110	STEFA, TAKAPYÖRÄN AKSELIN
7	6004-2RSGB	LAAKERI 6004, TAKAPYÖRÄN AKSELIN, OIKEA
8	6201-GB	LAAKERI 6201, PERÄVAIHTEISTON RATTAAN, OIKEA
	6201-GB	LAAKERI 6201, TAKAVARIAATTORIN AKS., OIKEA
9	GB6187-8	MUTTERI, LAIPPA-, M8
10	MB-000006	TIIVISTE, PERÄVAIHTEISTON KUOREN
11	MB-150006	AKSELI, TAKAPYÖRÄN
12	GB894.1-20	RATAS, VAIHDE-, TAKAPYÖRÄN AKSELIIN
13	MB-150007	RENGAS, TIIVISTE-, PERÄVAIHTEISTOON
14	MB-150008	RENGAS, TIIVISTE-, PERÄVAIHTEISTOON
15	MB-150200	RATAS, VAIHDE-, PERÄVAIHTEISTON
16	MB-150009	AKSELI, TAKAVARIAATTORIN
17	6303-GB	LAAKERI 6303, TAKAVARIAATTORIN AKS, VASEN

www.sm-racing.fi

曲轴箱 Crankcase

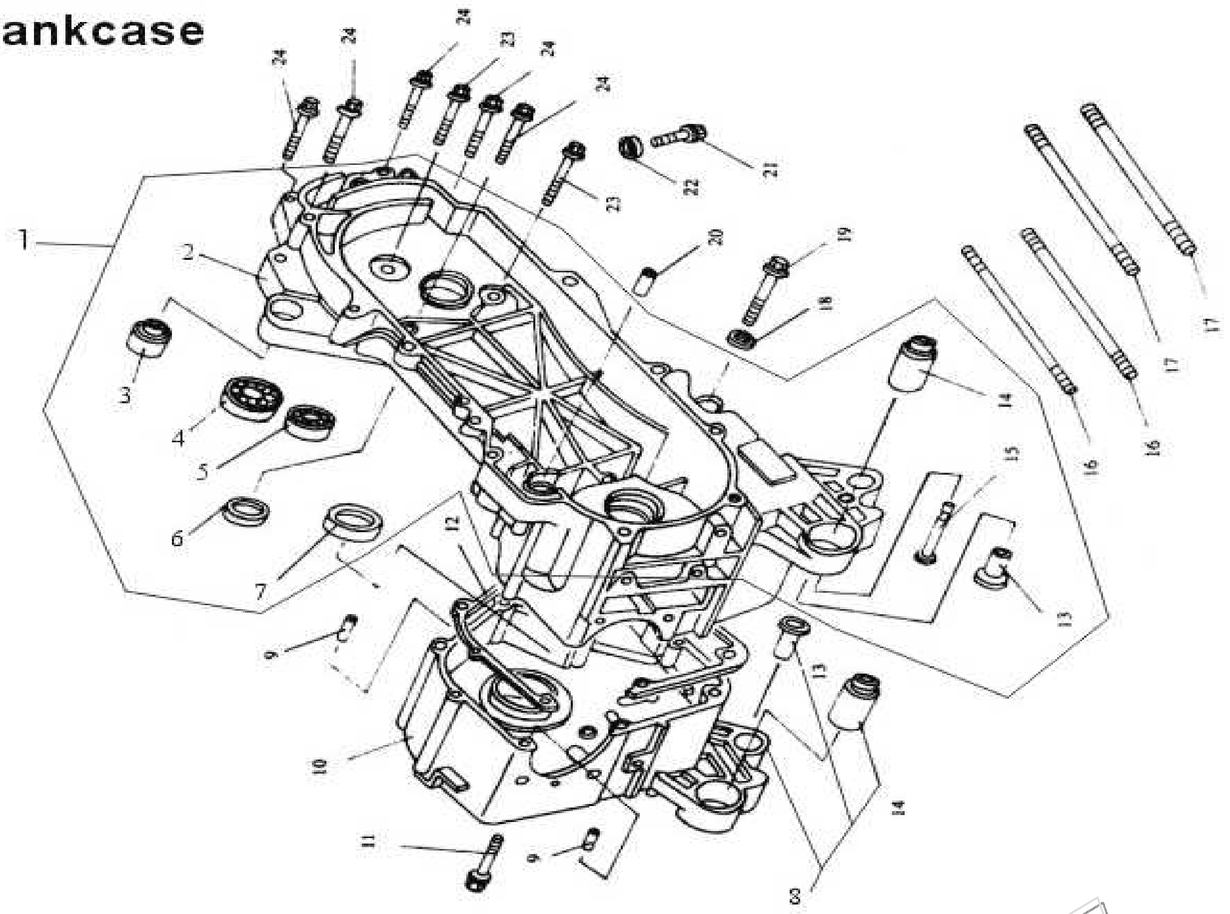

1	MB-050100A	LOHKO, MOOTTORIN, VASEN, TÄYDELLINEN
4	6203-GB	LAAKERI 6203, TAKAPYÖRÄN AKSELIN, VASEN
5	6201-GB	LAAKERI 6201, PERÄVAIHT. RATTAAN, VASEN
6	MB-O50120	STEFA, TAKAVARIAATTORIN AKSELIN
7	MB-O50130	STEFA, KAMPIAKSELIN, Vasen
8	MB-O50001	LOHKO, MOOTTORIN, Oikea
9	MB-040100	HOLKKI, KOHDISTUS-,
11	GBT5787-6-45	PULTTI, LAIPPA- M6x45
12	MB-000007	TIIVISTE, MOOTTORILOHKON
16	MB-000008	PULTTI, PINNA-, MOOTTORIN SYLINTERIN M7x168
17	MB-000009	PULTTI, PINNA-, MOOTTORIN SYLINTERIN M7x176
18	GBT97.1-12	TIIVISTERENGAS 12MM
19	MB-050002	PULTTI, TULPPA-, MOOTTORIN ÖLJYTILAN
21	GBT5789-8-12	PULTTI, TULPPA-, TARK.-, PERÄVAIHTEISTON
22	GBT97.1-8	TIIVISTERENGAS 8MM
23	GBT5787-8-35	PULTTI, LAIPPA- M8x35
24	GBT5787-8-40	PULTTI, LAIPPA- M8x40

Carburetor

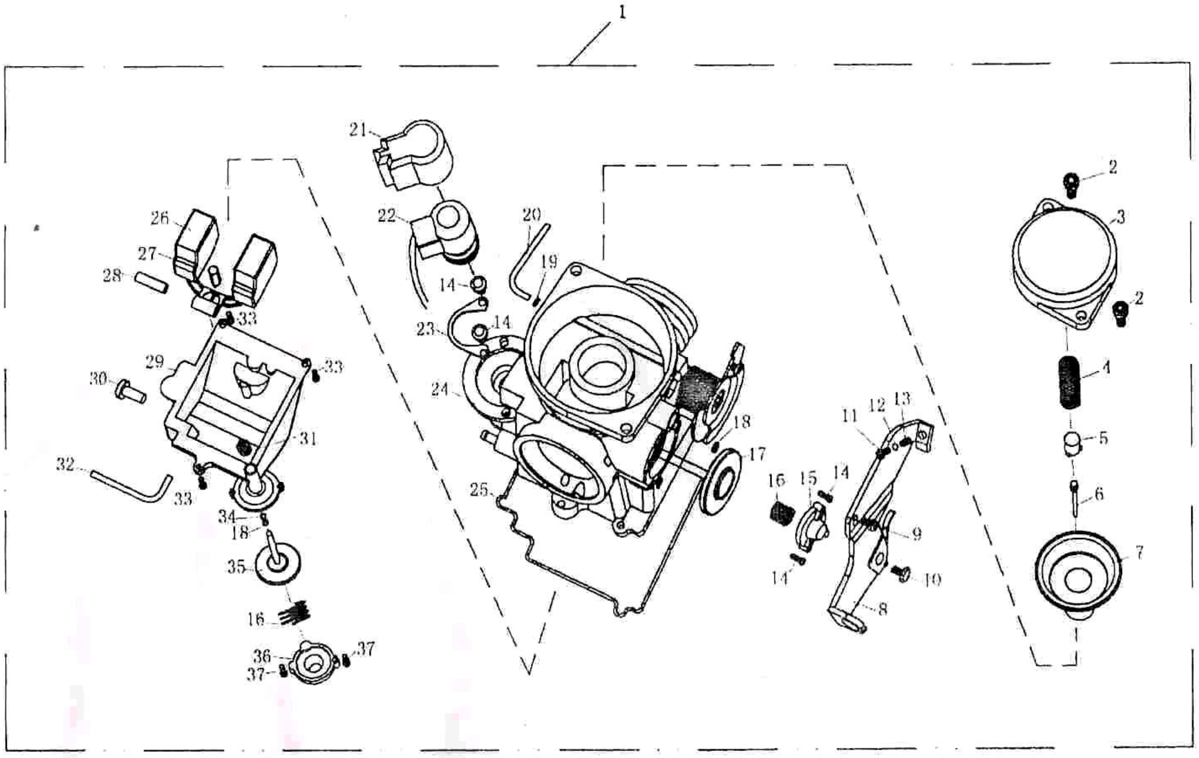

1	MB-140000	KAASUTIN CVK
4	MB-140002	KANSI, KAASUTTIMEN
6	MB-140005	NEULA, KAASUTTIMEN, SÄÄDETTÄVÄ
	MB-140005A	NEULA, KAASUTTIMEN, KIINTEÄ KORKEUS
7	MB-140100	KALVO, KAASUTTIMEN, LIERIÖ-LUISTILLA
	MB-140100A	KALVO, KAASUTTIMEN, ”SIIPI”-LUISTILLA
22	MB-140400	RIKASTIN, KAASUTTIMEN, AUTOMAATTINEN
26	MB-140016	KOHO, KAASUTTIMEN

www.jm-racing.fi

空滤器 Air cleaner

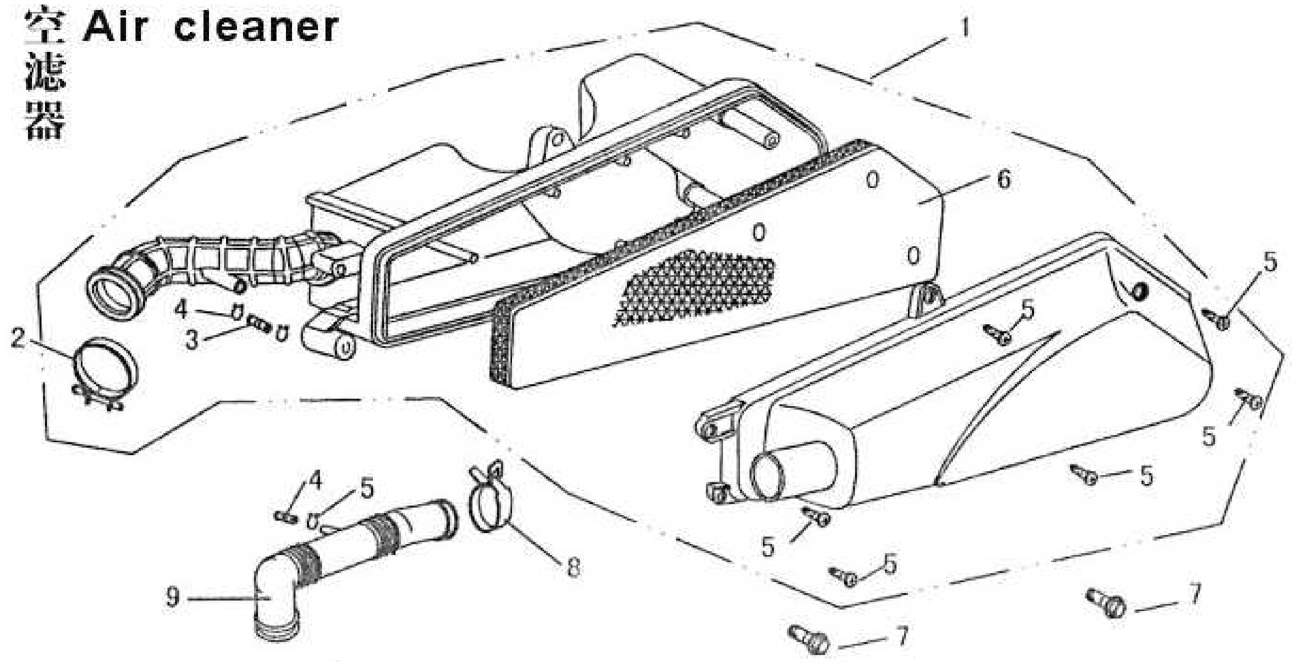

1	9-780100	KOTELO, ILMANSUODATTIMEN, TÄYDELLINEN
6	9-780101	SUODATIN, ILMAN
8	MB-000021	KIINNITYSPANTA, IMUILMAN OTON LETKUUN
9	12-780001	LETKU, IMUILMAN OTON

www.jm-racing.fi

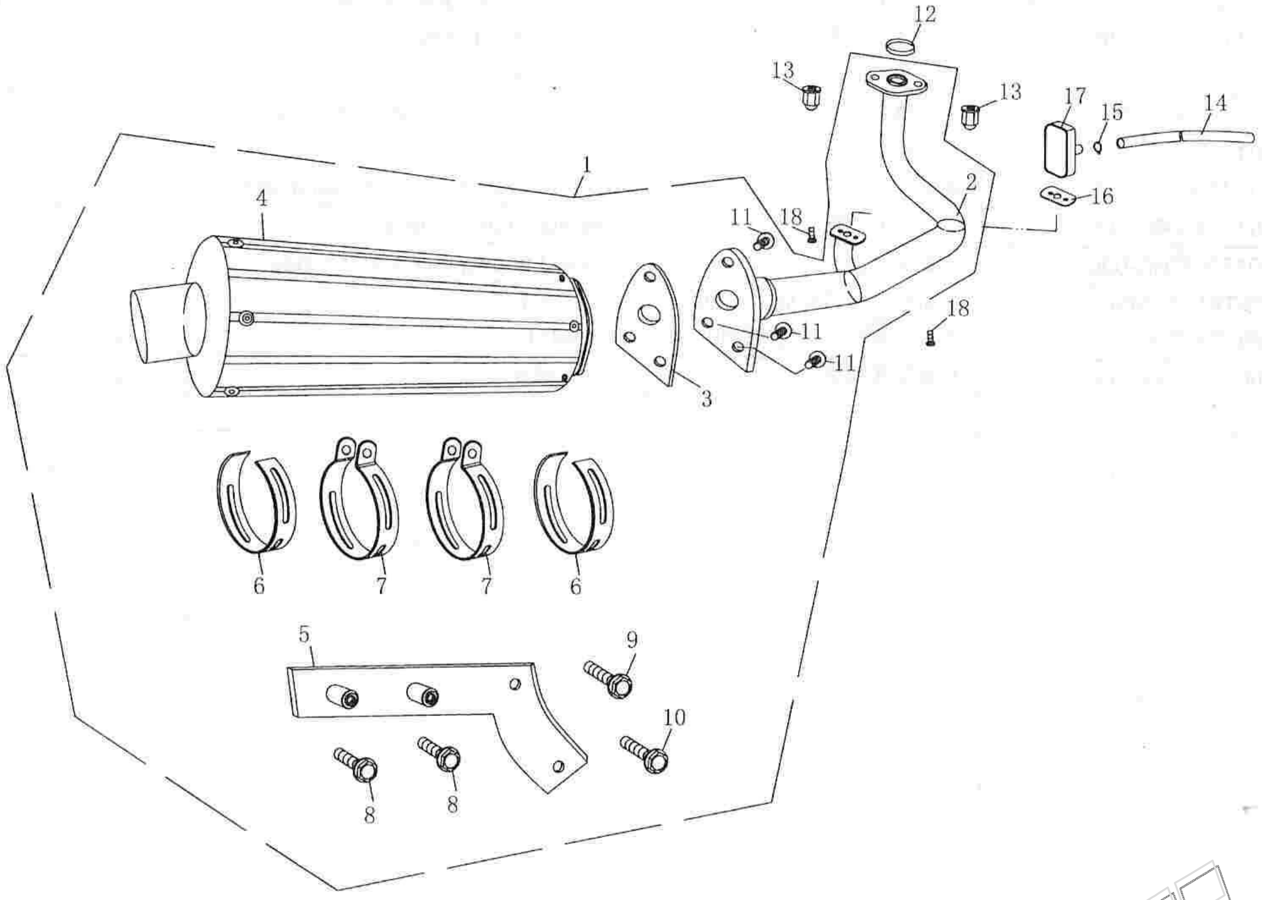

1	7-120000	PAKOPUTKI, 2-OSAINEN, ALUMIINI
2	7-120100	ETUKÄYRÄ, PAKOPUTKEN
3	7-120003	TIIVISTE, ÄÄNENVAIMENTIMEN
4	7-120200	ÄÄNENVAIMENNIN
5	7-120300	KANNATINRAUTA, PAKOPUTKEN
6	7-120002	ERISTERENGAS, ÄÄNENVAIM. KIINNIKEPANNAN
7	9-120001	KIINNIKEPANTA, ÄÄNENVAIMENTIMEN
8	GB5787-8-40	PULTTI, LAIPPA-, M8X40
9,10	GB5787-8-35	PULTTI, LAIPPA-, M8X35
12	9-120200	TIIVISTE, PAKOPUTKEN
13	9-120300	MUTTERI, PAKOPUTKEN
17	9-120001	VENTIILI, TAKAISKU-

www.jm-racing.fi

主支架・侧支架 Main stand assy / Side stand assy

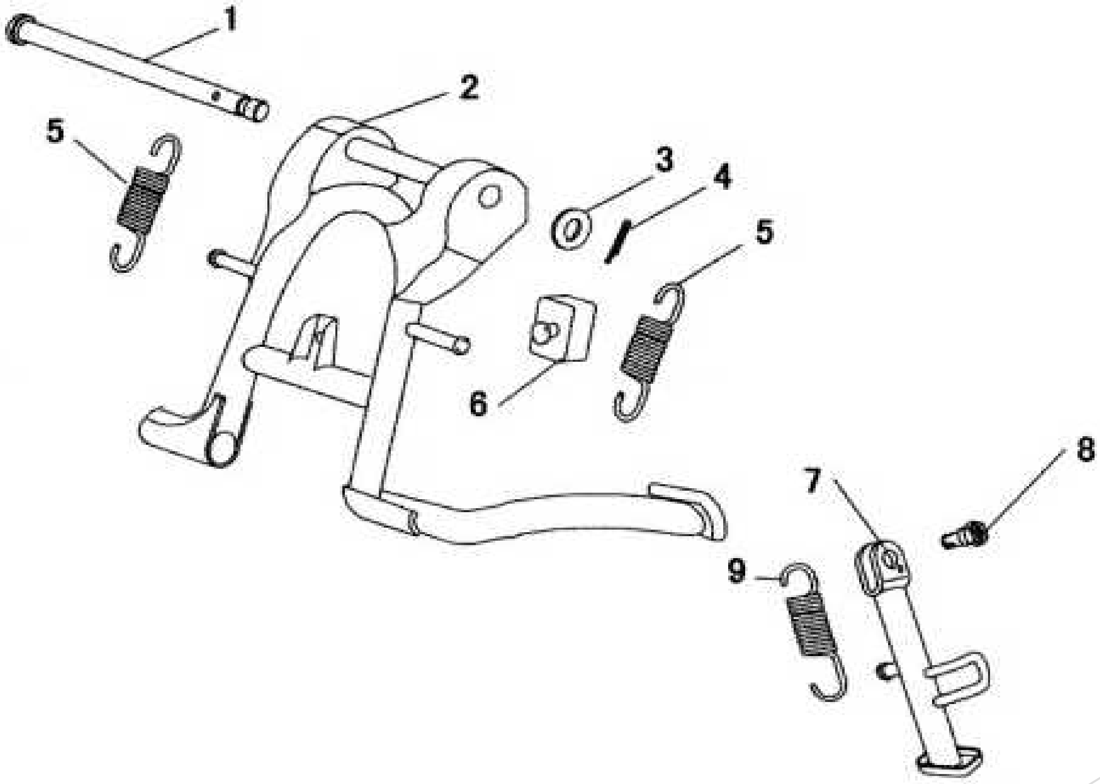

1	9-000501	AKSELI, PÄÄSEISONTAJALAN
2	12-501210	SEISONTAJALKA, PÄÄ-
3	GB97.1-8	ALUSLAATTA 8MM
4	GB91-86-1.5X24	SOKKA, HAARA-, 1.5X24
5	9-000502	JOUSI, PÄÄSEISONTAJALAN
6	9-000503	KUMI, VAIMENNIN-, PÄÄSEISONTAJALAN
7	12-501301	SEISONTAJALKA, SIVU-
8	9-090002	PULTTI, SIVUSEISONTAJALAN KIINNITYKSEEN
9	9-090004	JOUSI, SIVUSEISONTAJALAN

www.jm-racing.fi

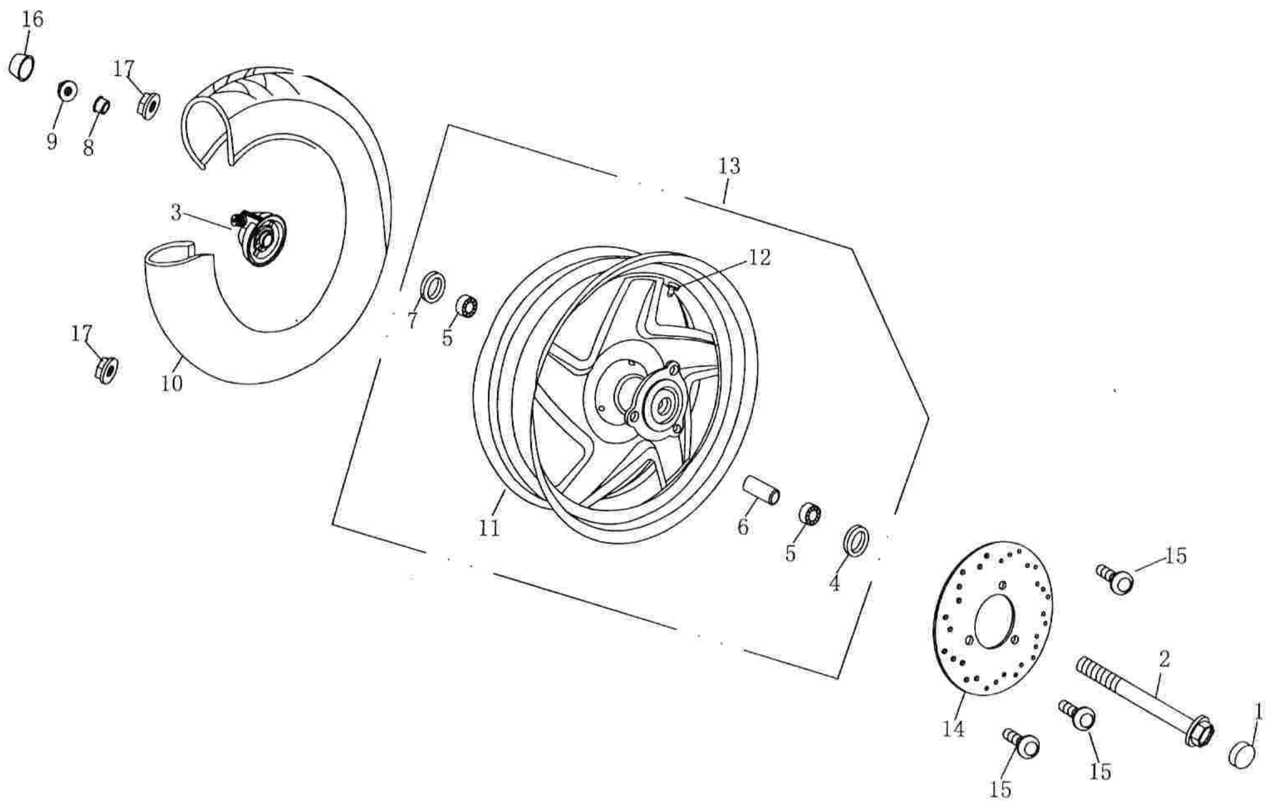

1	9-060004	TULPPA, KORISTE-, ETUALSELIIN, KUMIA
2	12-401003	AKSELI, ETURENKAAN, LEVYJARRU
3	12-401200	RATAS, MITTARINVAIJERIN
4	YF-50x40x5	STEFA, ETURENKAAN LAAKERIIN
5	6201-Z	LAAKERI, 6201Z
6	12-401101	PUSLA, LAAKERI-, KESKI, ETURENKAAN
7	YF-32x23x7	STEFA, ETURENKAAN LAAKERIIN
8	12-401001	PUSLA, LAAKERI-, VASEN, ETURENKAAN
9	GB6187-86 12X1.25	MUTTERI, LAIPPA-, ETUAKSELIN, M12X1.25
10	R120/70-12	RENGAS, ULKO-, 120/70-12
11	12-401010	VANNE, ETU-, ALUMIINI, 12”
14	12-401001	JARRULEVY
15	12-404002	PULTTISARJA, JARRULEVYN
16	9-060005	TULPPA, KORISTE-, ETUALSELIIN, KUMIA

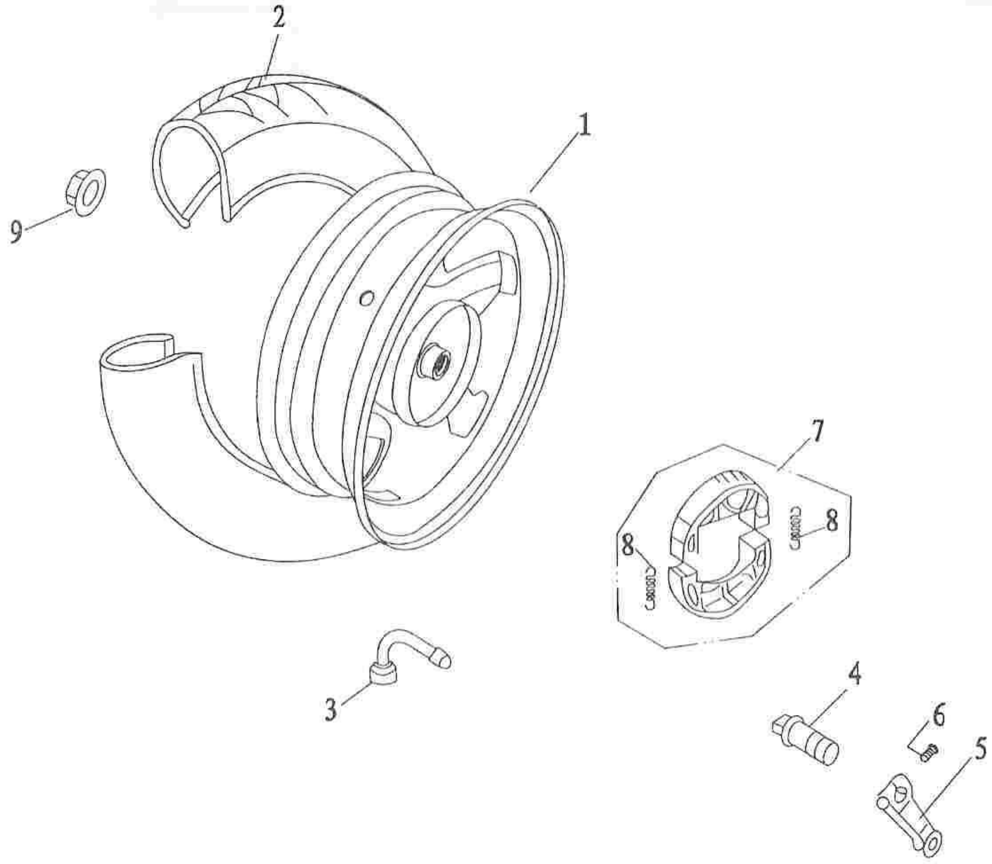

1	12-402110	VANNE, TAKA-, ALUMIINI, 12”
2	R3.50-10	RENGAS, ULKO-, 130/70-12
4-6	9-340002	JARRUVIPU-SARJA, TAKARENKAAN
7	9-340100	JARRUKENGÄT, PARI
9	GB6187-16-1.5	MUTTERI, TAKAPYÖRÄN, M16X1.5

www.jm-racing.fi

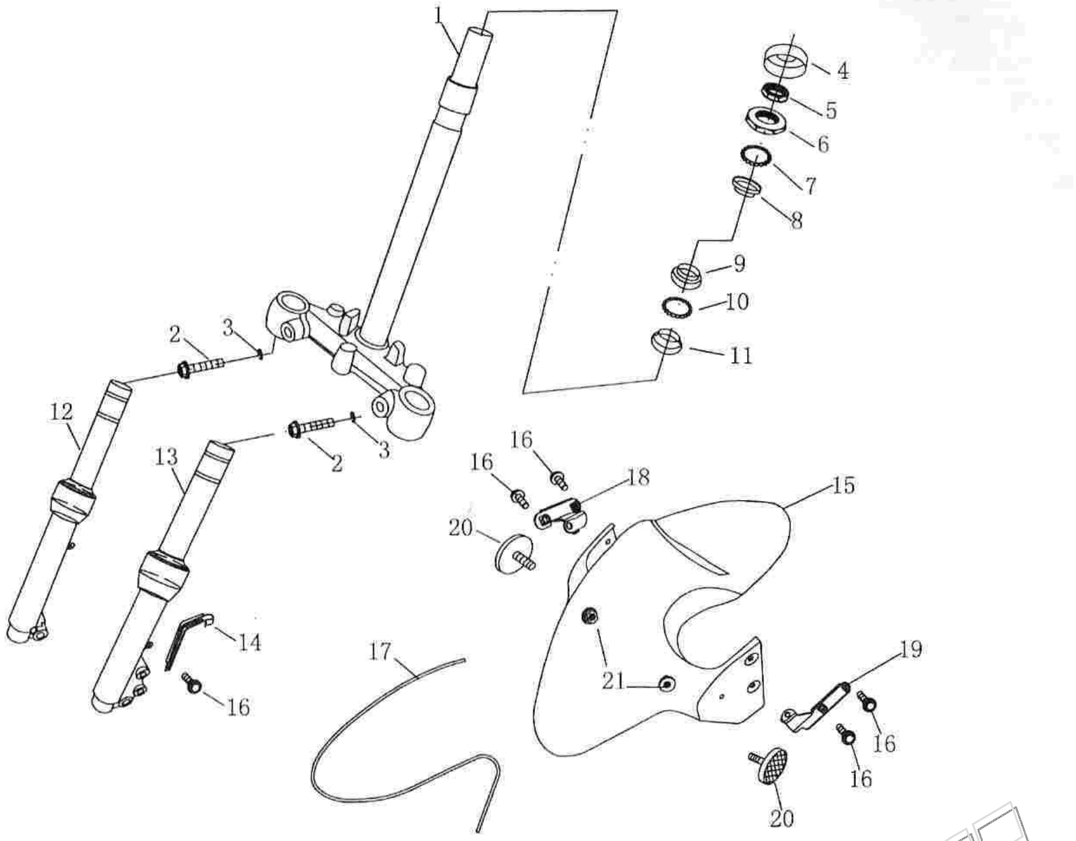

1	12-504100	OHJAUSVARSI
2	GB5787-10-50	PULTTI, ETUISKUNVAIMENTIMEN, M10X50
4-11	12-504303	LAAKERISARJA, OHJAUSVARREN
12-13	12-504400	ISKUNVAIMENNIN-PARI, ETU
14	12-604109	KIINNIKE, JARRULETKUN
15	12-604100	LOKASUOJA, ETU-
16	GB5787-6-16	PULTTI, LAIPPA-, M6X12
17	12-604103	KORISTENAUHA, LOKASUOJAN
18	12-501010	KIINNIKERAUTA, LOKASUOJAN, OIKEA
19	12-501014	KIINNIKERAUTA, LOKASUOJAN, VASEN
20	9-350100	HEIJASTIN, SIVU-, ORANSSI
21	GB6177-6	MUTTERI, LAIPPA-, M6

www.jmracing.fi

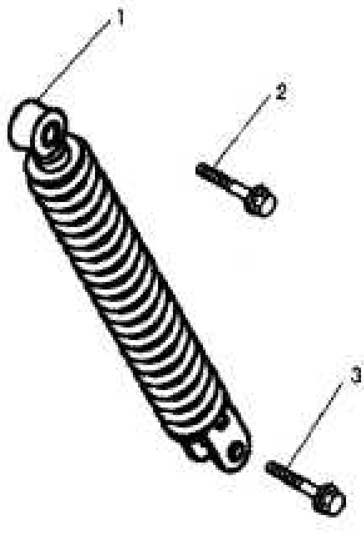

www.jm-racing.fi

1	**12-521000**	**ISKUNVAIMENNIN, TAKA**
2	**GB5787-10-40**	**PULTTI, KIINNITYS, YLEMPI**
3	**GB5787-8-35**	**PULTTI, KIINNITYS, ALEMPI**

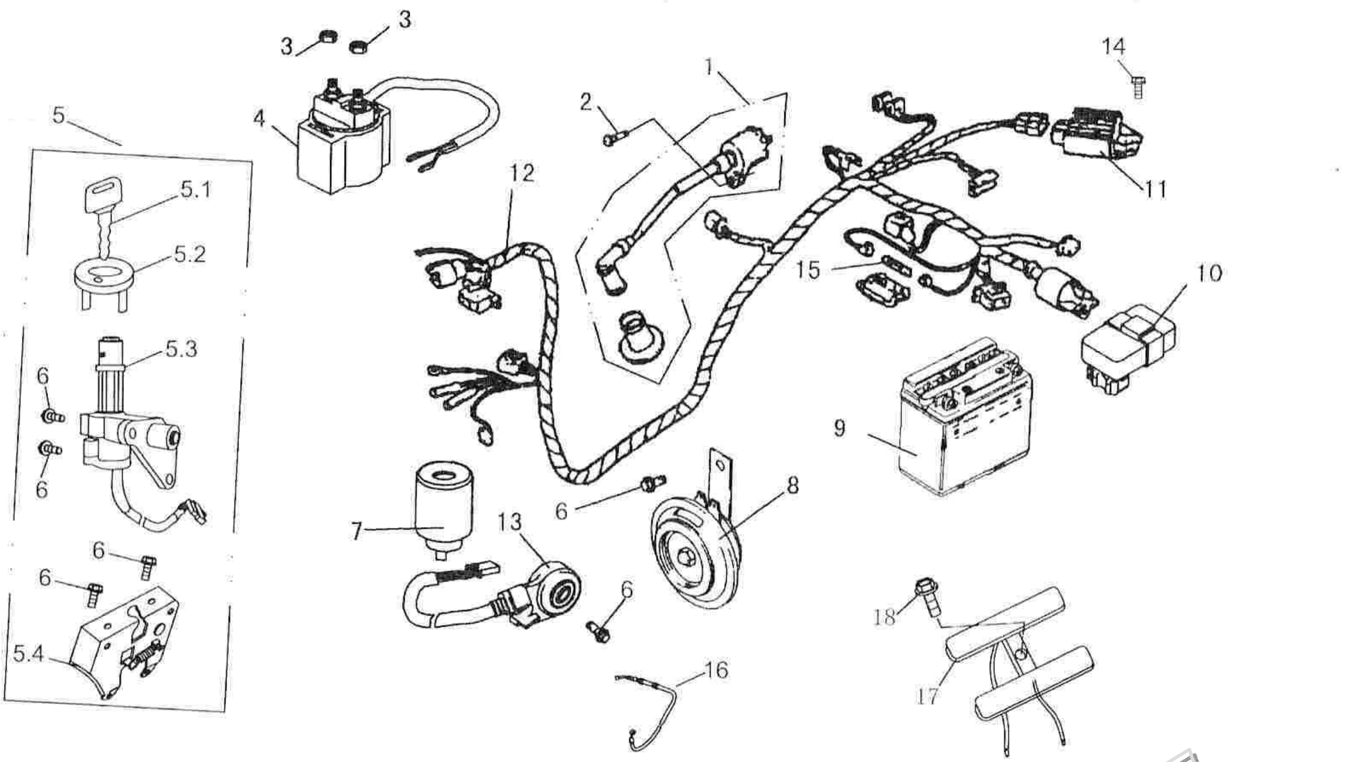

1	9-180600	SYTYTYSPUOLA JA TULPANJOHTO
2	GB818-6-20	RUUVI, M6X20
3	GB6177-6	MUTTERI, LAIPPA-, M6
4	9-180400	RELE, KÄYNNISTYS
5	12-350000	AVAIN- JA LUKKOSARJA
6	GB5787-6-12	PULTTI, LAIPPA-, M6X12
7	9-180700	RELE, VILKKU-
8	9-181000	ÄÄNIMERKIN ANTOLAITE
9	11-181200	AKKU
10	9-180500	CDI-YKSIKKÖ, 5 JOHDINNASTALLA
	7-180500	CDI-YKSIKKÖ, 6 JOHDINNASTALLA
11	9-180300	JÄNNITTEEN SÄÄDIN
12	12-304100	JOHTOSARJA
13	9-181800	VIRTAKYTKIN SIVUJALAN (OFF)
14	GBT5789-6-16	PULTTI, LAIPPA-, M6X16
15	9-180201	SULAKE, 10A
16	GB5787-6-12	PULTTI, LAIPPA-, M6X12
17	7-180001	ETUVASTUS

www.moottoripyora.fi

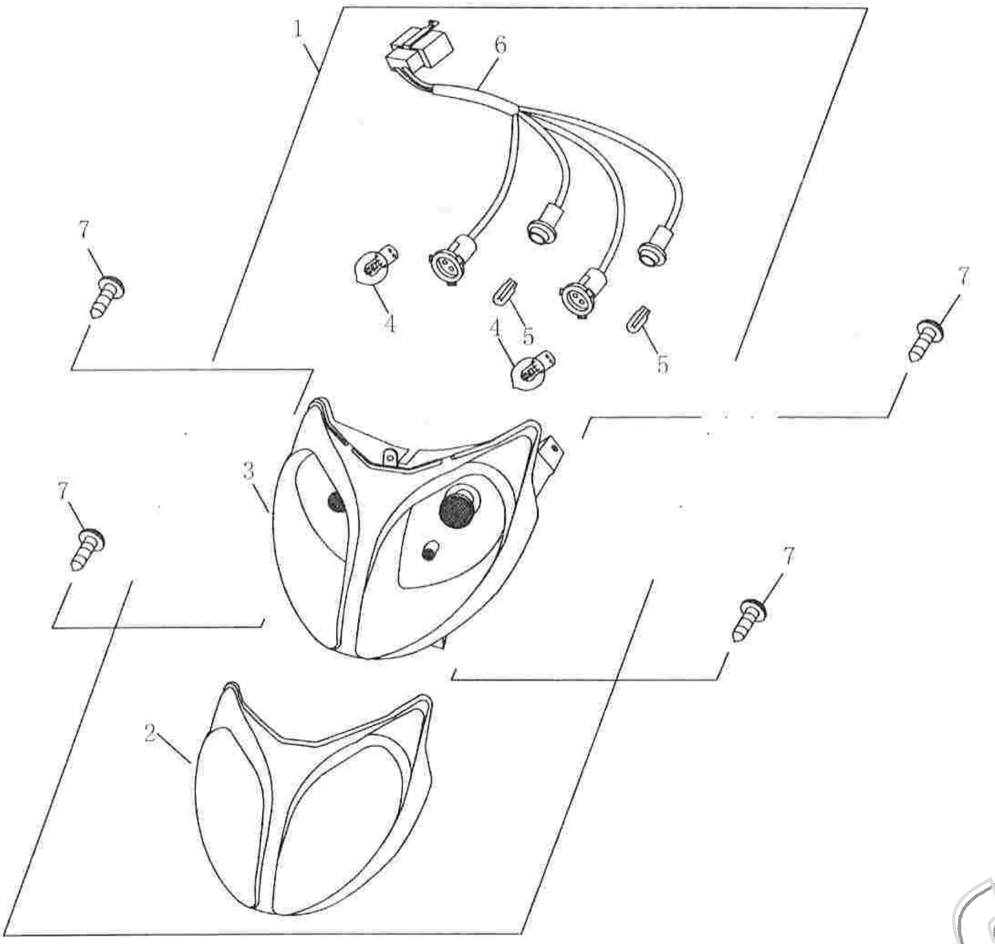

1	12-320000	VALO, ETU-, TÄYDELLINEN
4	9-180120	POLTTIMO, ETUVALON,
5	9-320110	POLTTIMO, PARKKIVALON
7	9-181601 GB845-4.2-13	RUUVI, 4.2X13

www.jm-racing.fi

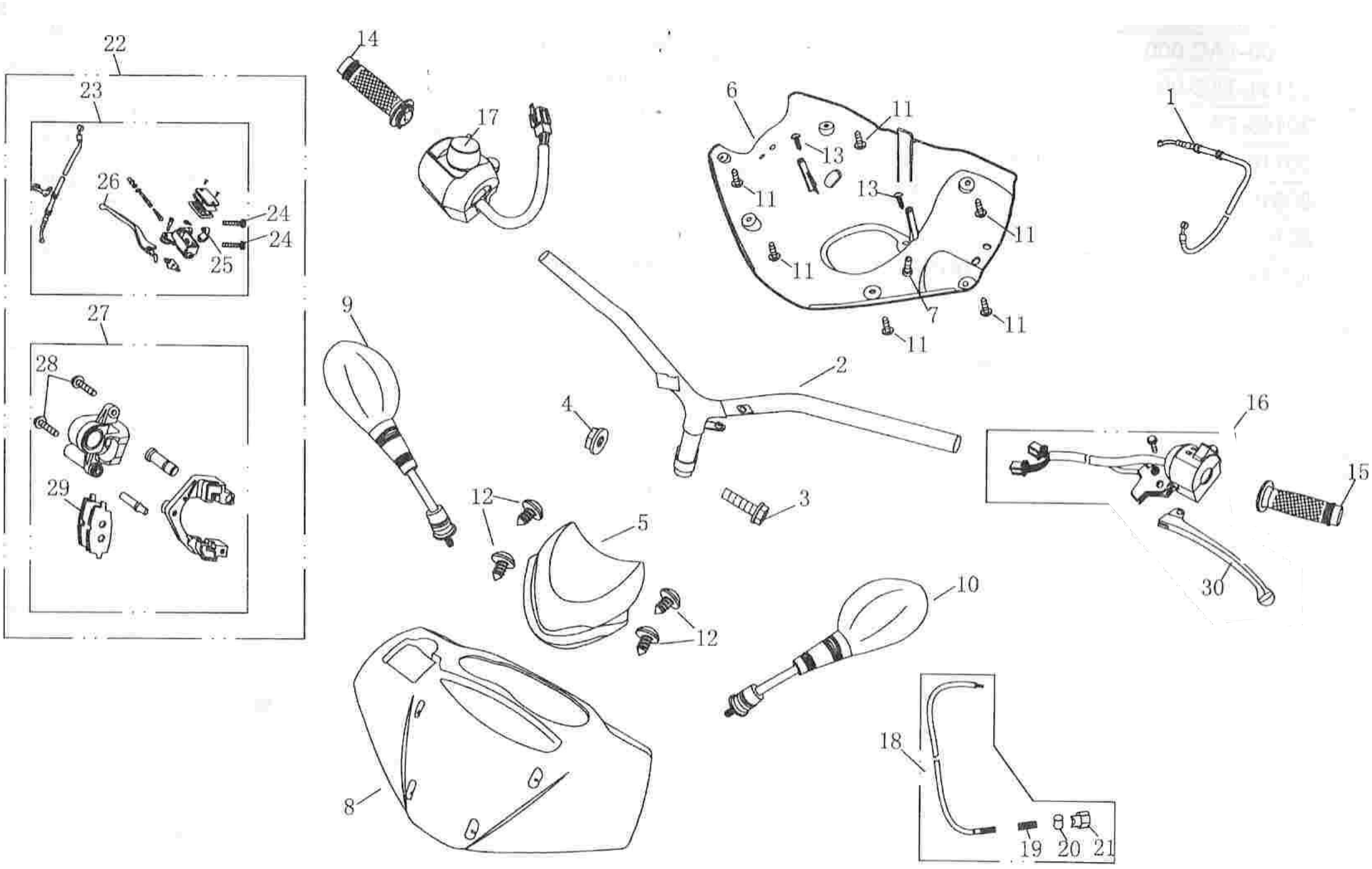

1	9-110500	VAIJERI, KAASU- (Yläpään kiinnitys ruuvilla)
2	12-505100	OHJAUSTANKO
3	GB5787-10-50	PULTTI, OHJAUSTANGON
4	GB6187-10	MUTTERI, OHJAUSTANGON PULTTIIN
5	12-606000	KATE, TUULIOHJAIN
6	12-601102	KATE, MITTARINKEHYKSEN ALLE
7	GB5787-5-12	PULTTI, LAIPPA-, M5X12
8	12-606101	KATE, MITTARINKEHYS
9	12-610200	PEILI, OIKEA
10	12-610100	PEILI, VASEN
11	GB845-4.2-13	RUUVI, 4.2X13
12	GB845-4.2-10	RUUVI, 4.2X10
13	GB845-4.2-16	RUUVI, 4.2X16
14	12-530400	KÄDENSIJA, OIKEA (KAASUKAHVA)
15	12-530300	KÄDENSIJA, VASEN
16	7-181200	TYVIOSA, KÄDENSIJAN, VASEN
17	7-181300	TYVIOSA, KÄDENSIJAN, OIKEA
18	9-110700	VAIJERI TAKAJARRUN, TÄYDELLINEN
22	12-40400	NESTEJARRU, ETU, TÄYDELLINEN
23	7-140200	LETKU, JARRU-
24	11-140100X	KYTKIN, JARRUVALON, ETUJARRU
25	7-140100	SYLINTERI, JARRU-, PÄÄ-
26	12-530201	KAHVA, JARRU-, ETU-
27	12-404200	SYLINTERI, JARRU-, (JARRUSATULA)
29	12-404210	JARRUPALAT, ETUJARRU
30	9-181201	KAHVA, JARRU-, TAKA-

www.jm-racing.fi

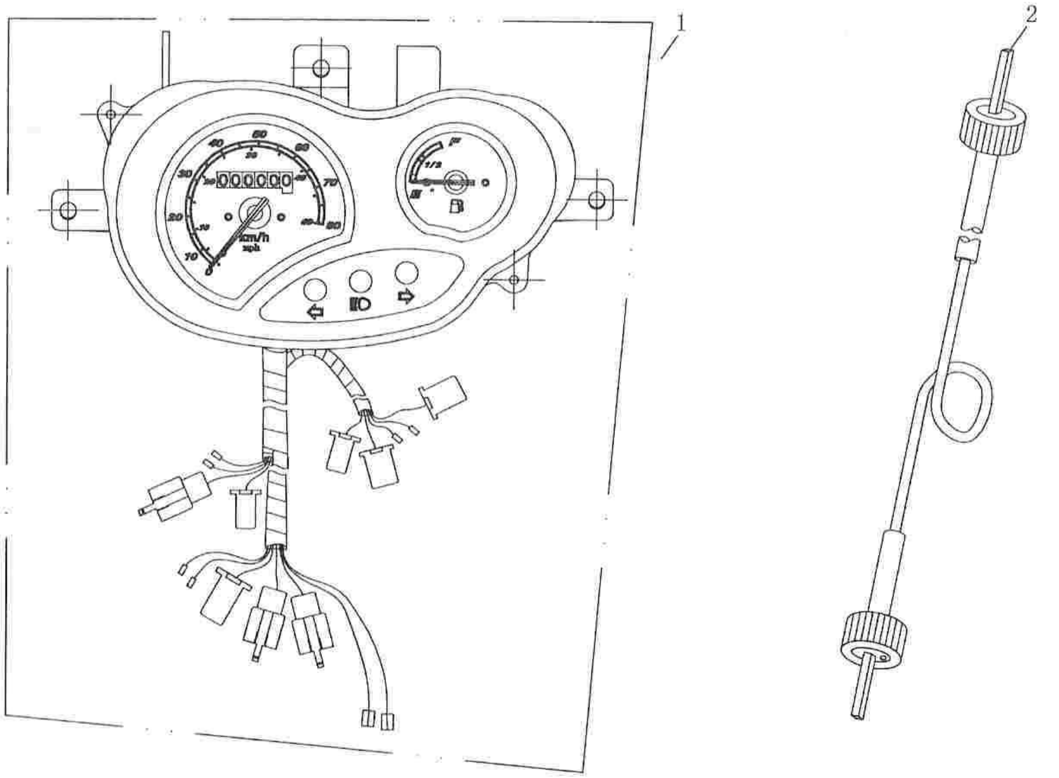

www.jm-racing.fi

1	**12-340000**	**MITTARISTO**
2	**12-541100**	**VAIJERI, MITTARIN**

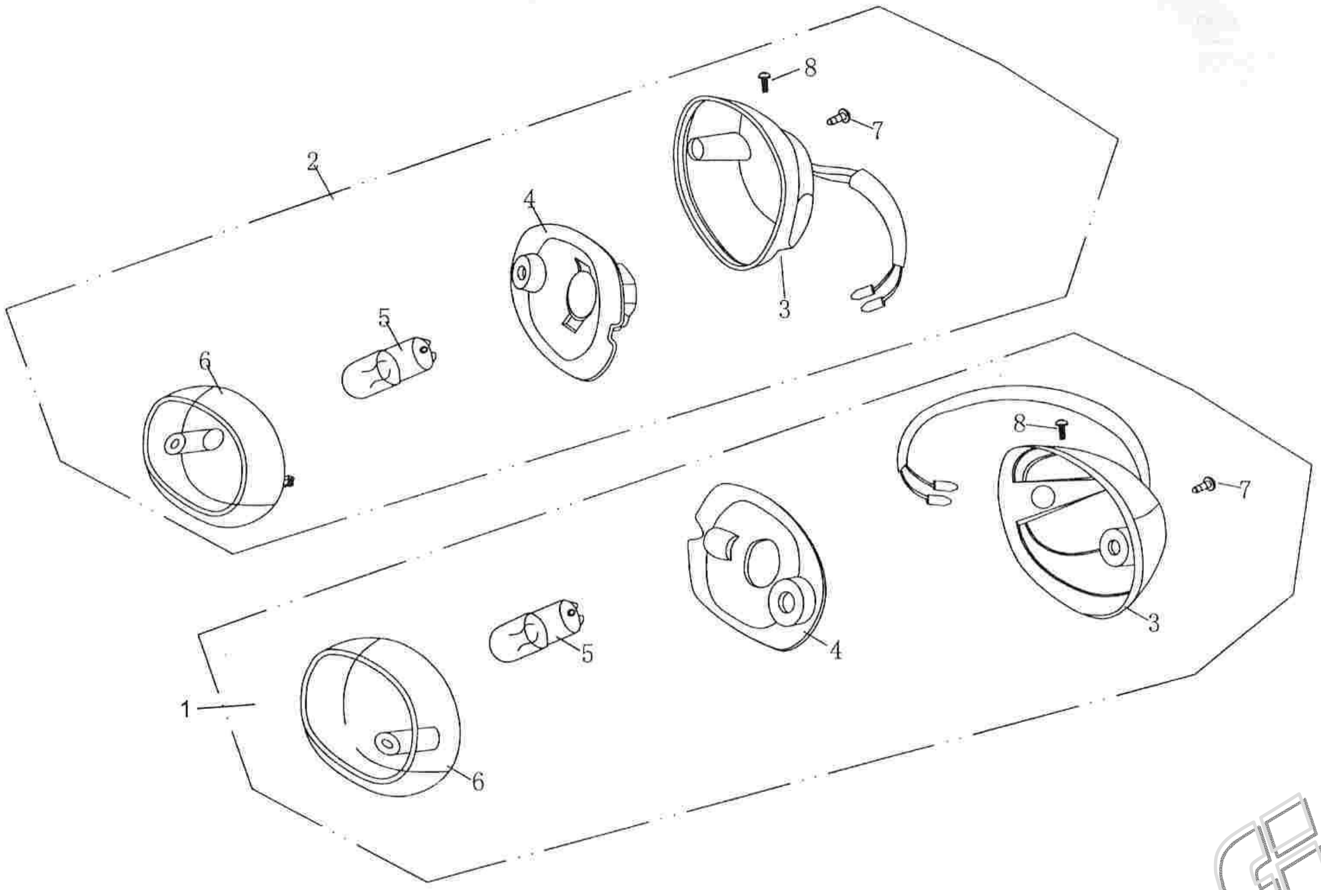

1	12-322100	VILKKU, ETU-, VASEN
2	12-322200	VILKKU, ETU-, OIKEA
5	9-181120	POLTTIMO, VILKUN

www.jm-racing.fi

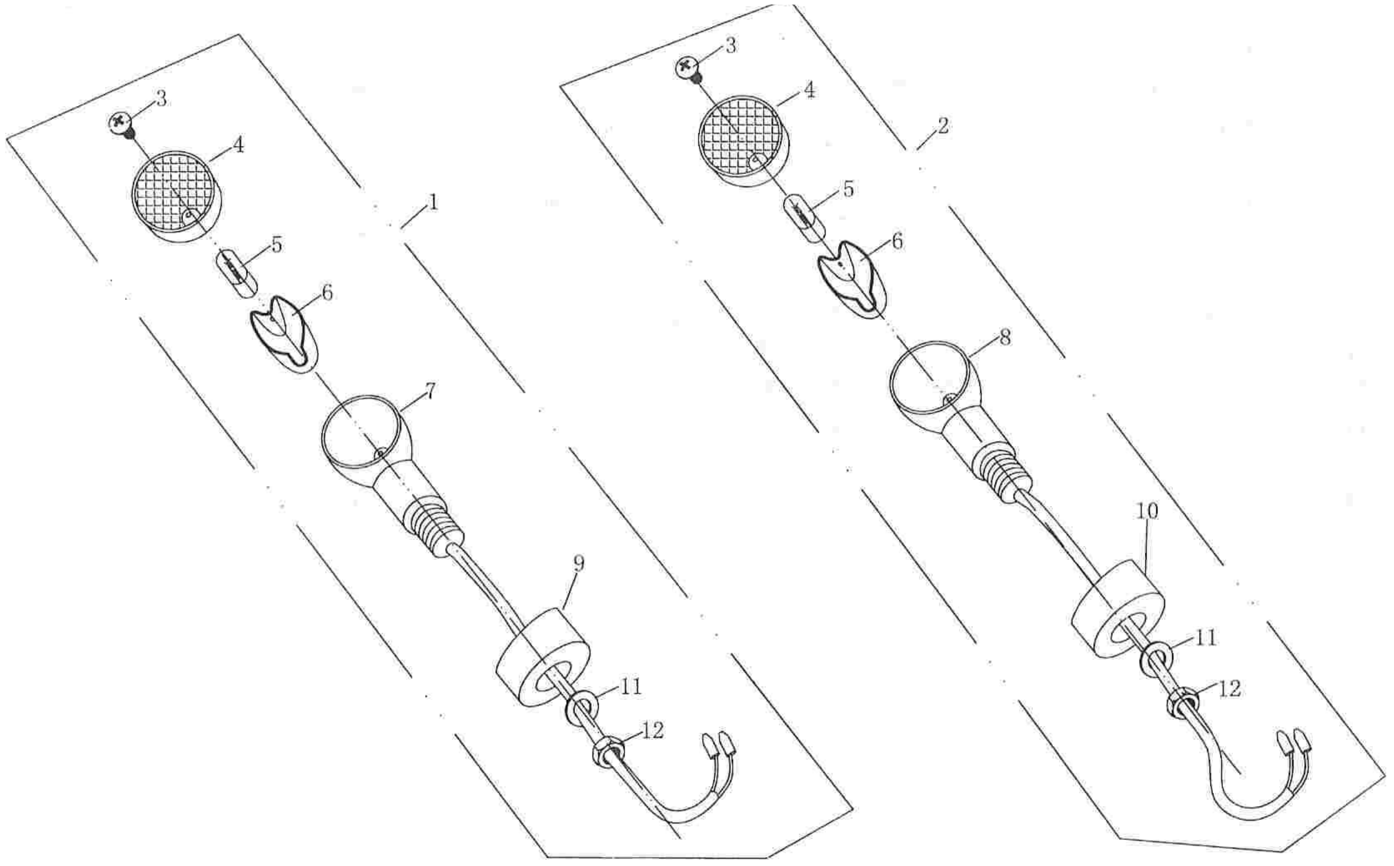

1	**12-323100**	**VILKKU, TAKA-, VASEN**
2	**12-323200**	**VILKKU, TAKA-, OIKEA**
3	**9-181120**	**POLTTIMO, VILKUN**

www.jm-racing.fi

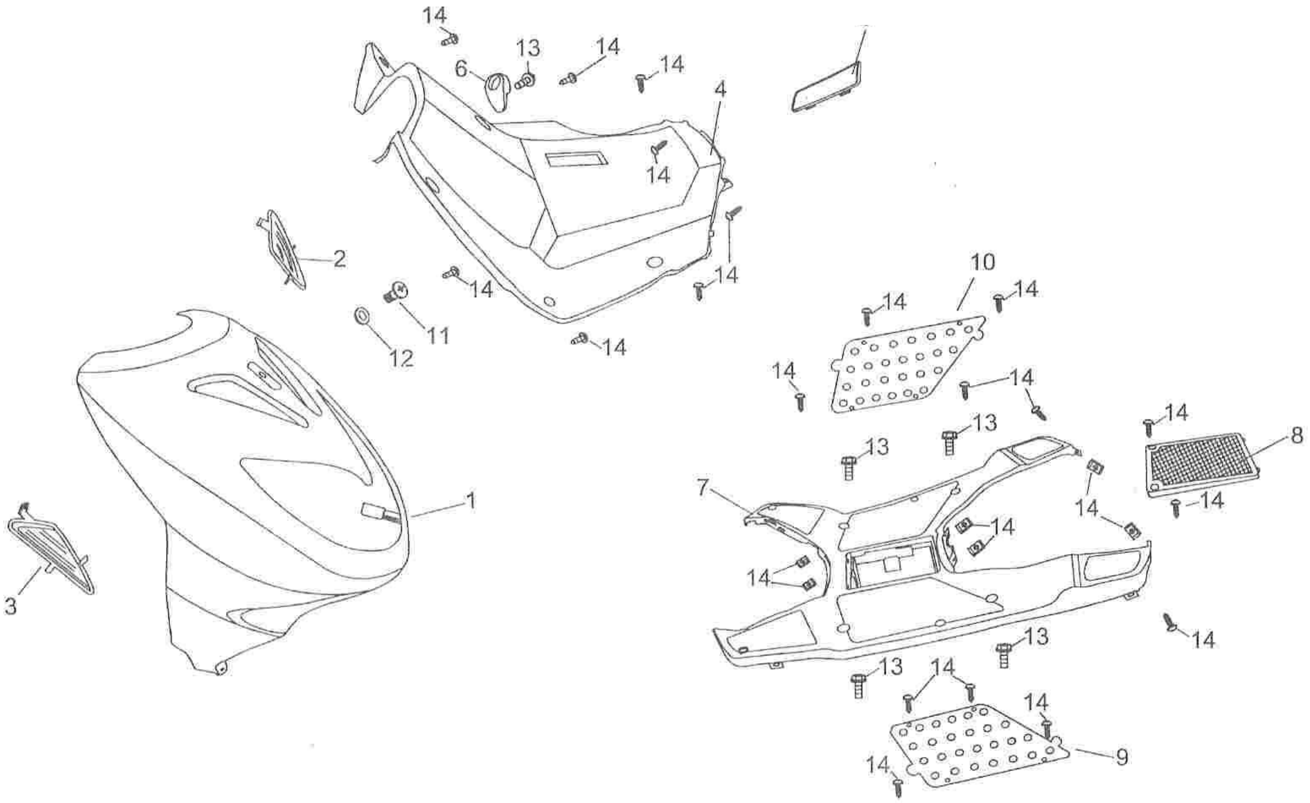

1	12-601103	KATE, ETU
2	12-60110B	RITILÄ, ETUKATTEESEEN, VASEN
3	12-60110C	RITILÄ, ETUKATTEESEEN, OIKEA
4	12-601301	KATE, JALKATILAN ETEEN
5	9-030003	PEITELEVY
6	9-030004	KOUKKU, KASSI-
7	12-601401	KATE, JALKATILA
8	12-601403	KANSI, AKKUKOTELON
9	12-60141A	ASTINLAUTA, ALUMIINI, VASEN
10	12-60141B	ASTINLAUTA, ALUMIINI, OIKEA
11	9-020002	PULTTI, ISO KANTAINEN, M6
13	GB5787-6-12	PULTTI, LAIPPA-, M6X12
14	GB845-4.2-16	RUUVI, 4.2X16
15	9-050007	KIERRELAATTA, 4.2

www.jm-racing.fi

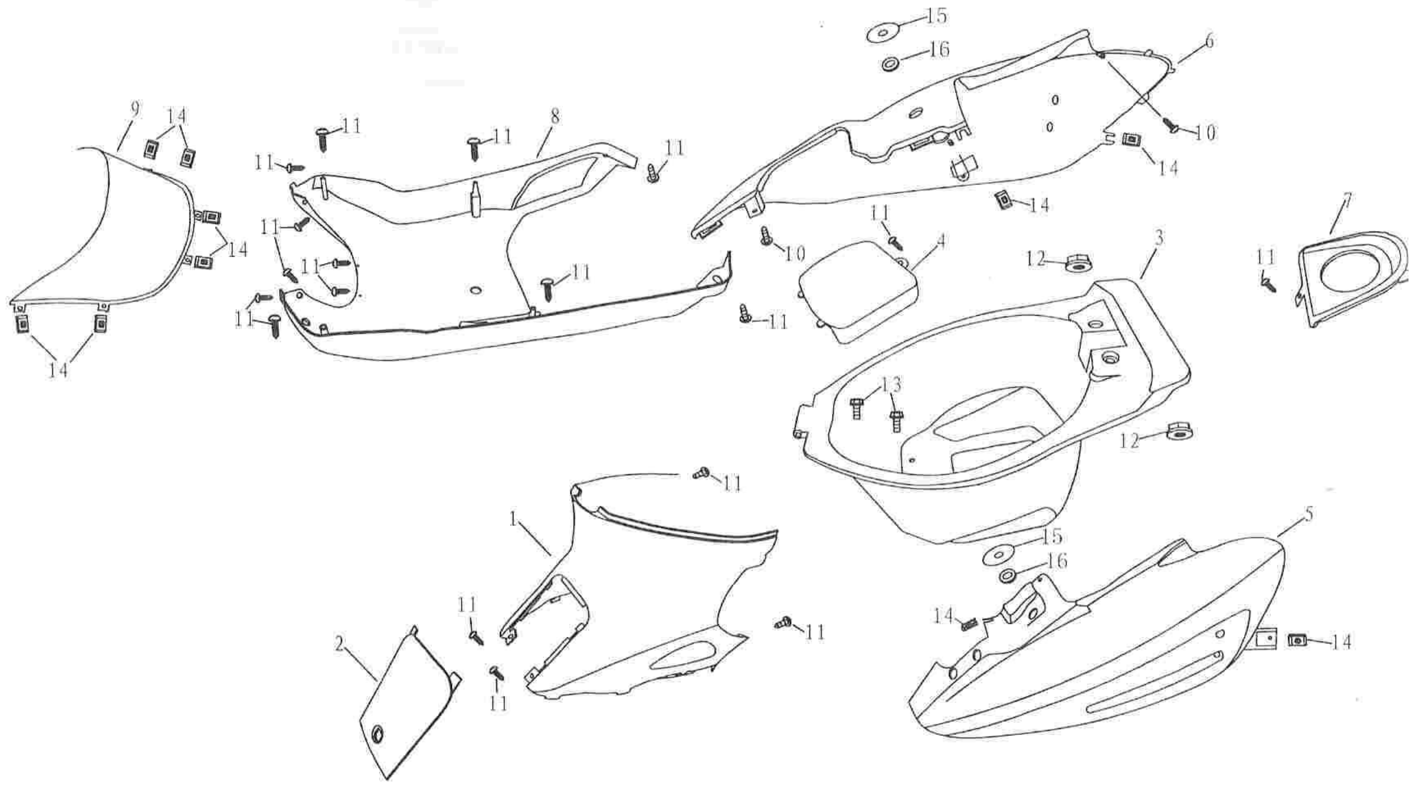

1	12-601503	KATE, TAVARATILAN ETEEN
2	12-601506	PEITELEVY, TAVARATILAN KATTEESEEN
3	12-601501	TAVARATILA
4	12-601502	KANSI, HUOLTOLUUKUN, TAVARATILAAN
5	12-601605	KATE, SIVU-, TAKA-, VASEN
6	12-601606	KATE, SIVU-, TAKA-, OIKEA
7	12-601203	KATE, POLTTOAINESÄILIÖN
8	12-601603	POHJALEVY
9	12-601609	KATE, POHJALEVYN ETUOSA
10	GB845-4.2-13	RUUVI, 4.2X13
11	GB845-4.2-16	RUUVI, 4.2X16
12	GB6177-6	MUTTERI, LAIPPA-, M6
13	GB5787-6-16	PULTTI, LAIPPA-, M6X16
14	9-050007	KIERRELAATTA, 4.2
15	12-515221	ALUSLAATTA
16	12-601105	ALUSLAATTA, KUMIA

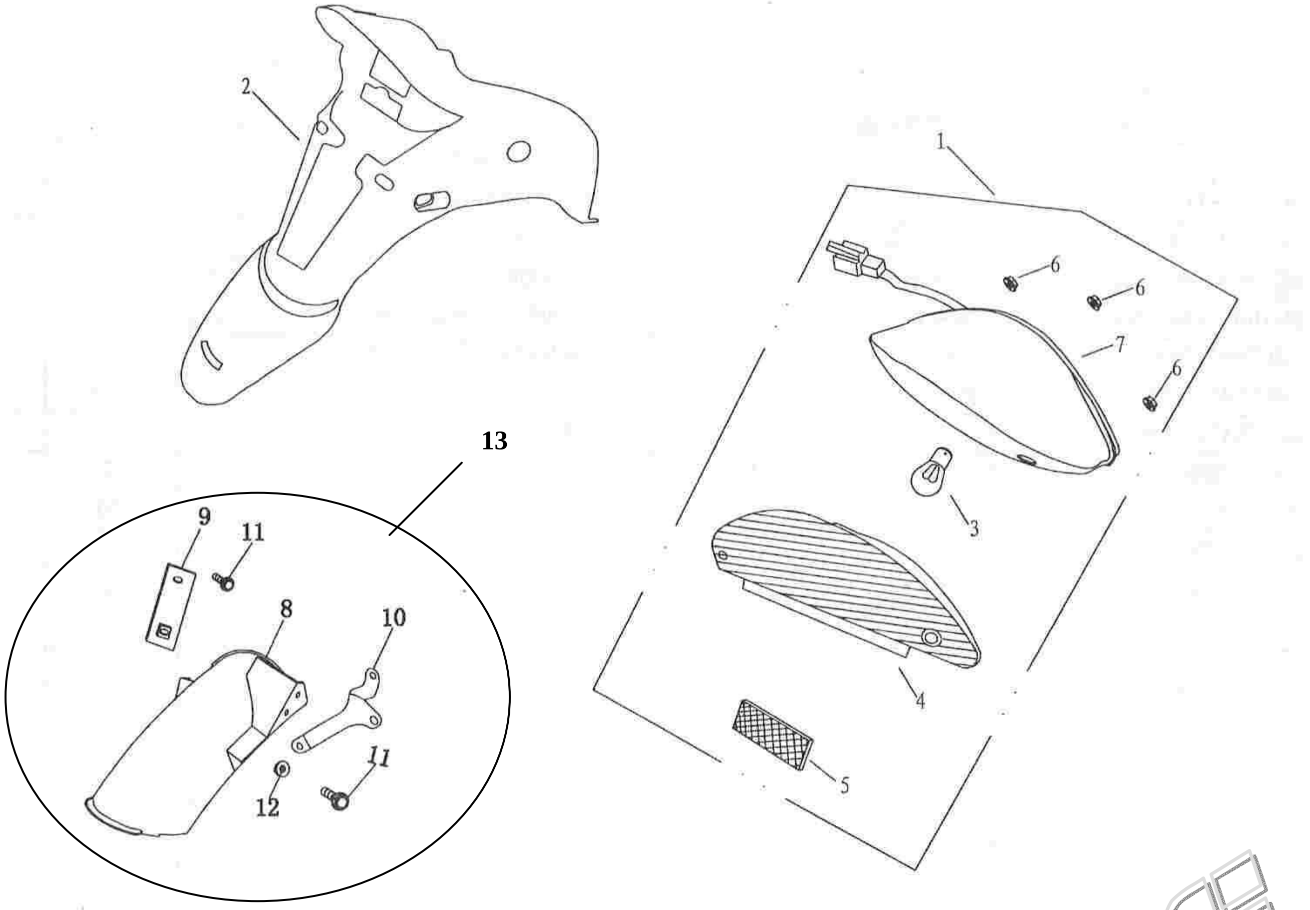

1	12-321100	VALO, TAKA-, TÄYDELLINEN
2	12-604210	LOKASUOJA, TAKA-
3	9-181130	POLTTIMO, TAKAVALON
4	12-321131	LINSSI, TAKAVALON
5	9-181140	HEIJASTIN, TAKA-, PUNAINEN
6	GBT96-6	MUTTERI, LAIPPA-, M6
13	12-604206	LOKASUOJA, SISÄ-, TAKA-

www.jmracing.fi

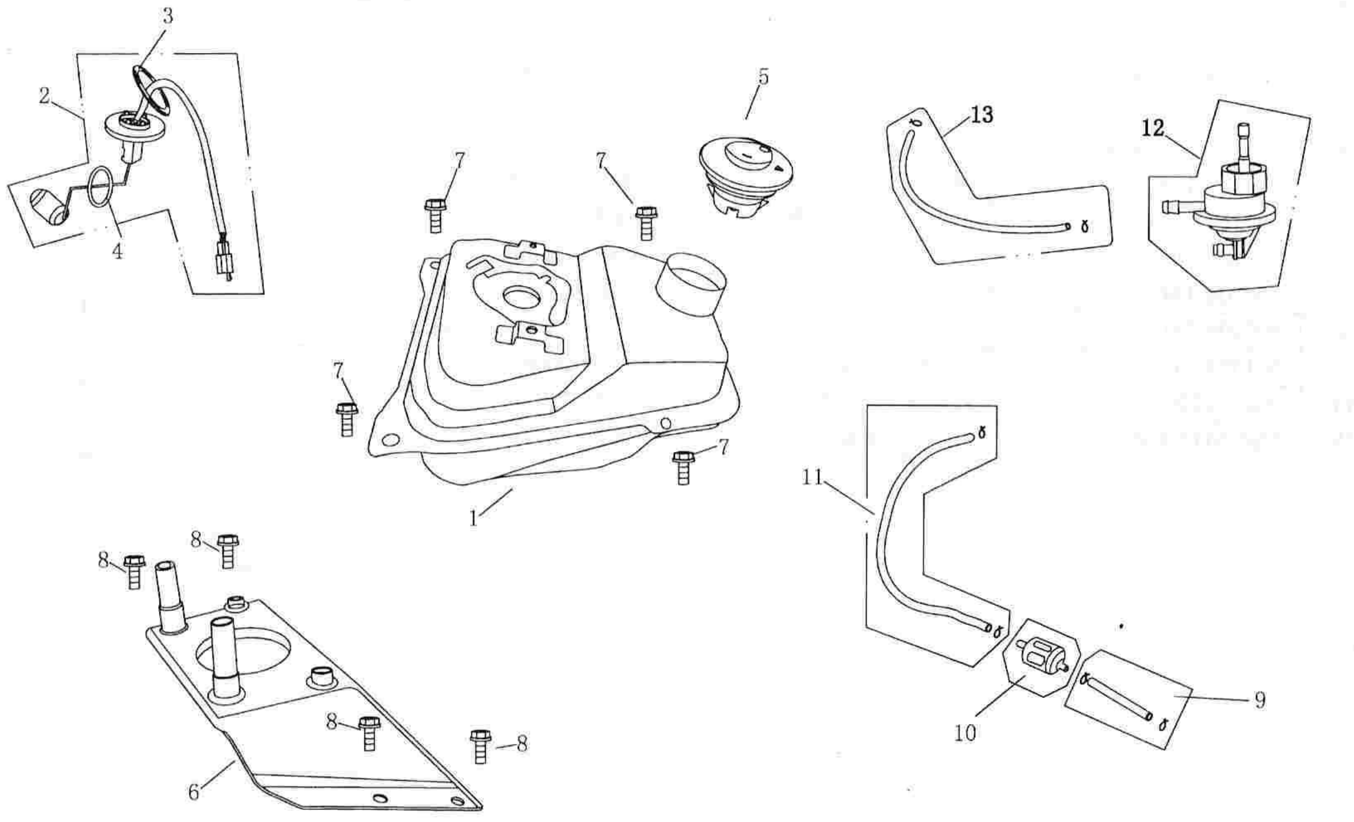

1	12-515010	SÄILIÖ, POLTTOAINE-
2	12-515200	ANTURI, POLTTOAINEMÄÄRÄN
3	12-350300	KORKKI, POLTTOAINESÄILIÖN
6	12-5010A1	KIINNIKERAUTA, POLTTOAINESÄILIÖN PÄÄLLE
7	GB5787-6-12	PULTTI, LAIPPA-, M6X12
8	GB5787-8-12	PULTTI, LAIPPA-, M8X12
9,11	9-100001	LETKU, POLTTOAINE-
10	9-100500	SUODATIN, POLTTOAINEEN
12	9-100400	HANA, ALIPAINE-, POLTTOAINEEN, TÄYDELLINEN
13	9-100005	LETKU, ALIPAINE-

www.jmracing.fi

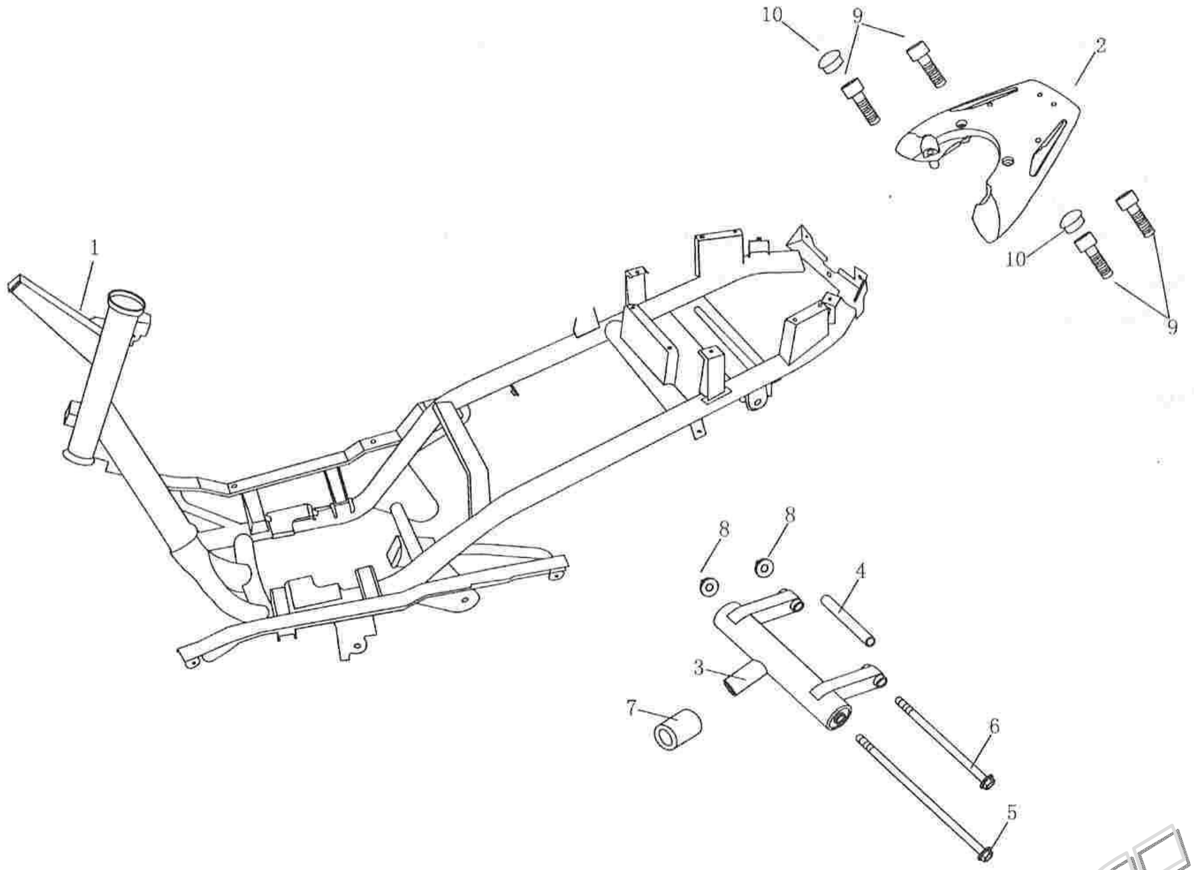

1	12-501100	RUNKO
2	12-506310	TAVARATELINE, BT49QT-12
3	11-090002	MOOTTORIPUKKI
4	9-090011	HOLKKI, MOOTTORIPUKIN AKSELIIN
6	7-090001	PULTTI, MOOTTORIPUKIIN, PIDEMPI
5	9-090008	PULTTI, MOOTTORIPUKIIN, LYHYEMPI
7	11-090002	VAIMENNINKUMI, MOOTTORIPUKIN
8	GB187-10-1.25	MUTTERI, LAIPPA-, M10X1,25
9	GB70-1985-8-30	PULTTI, 6-KOLO, M8X30
10	12-506301	TULPPA, PEITE-

www.jmracing.fi

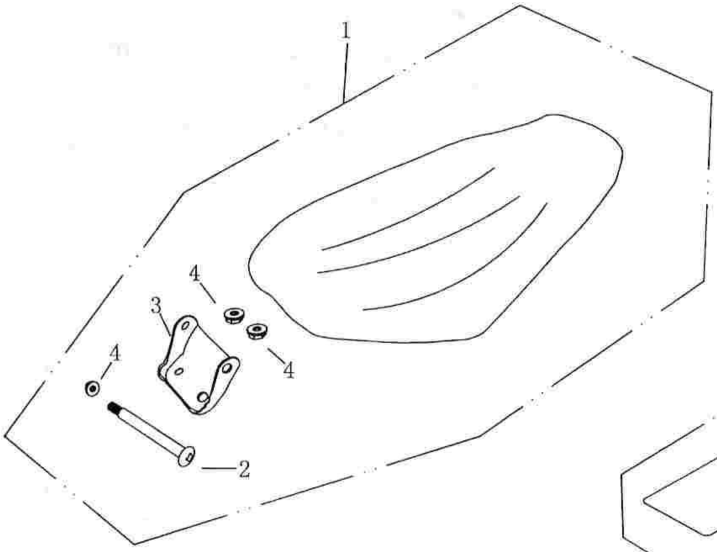

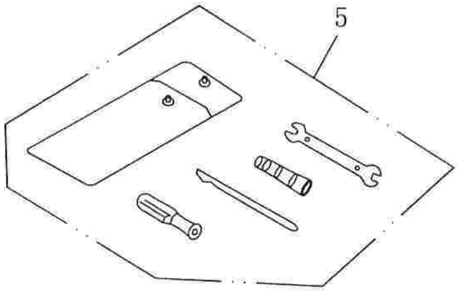

1	**12-701000**	**ISTUIN**
7	**9-790000**	**TYÖKALUSARJA**

www.jm-racing.fi